3-2120875-1 ✕ 停产

工业 RJ45 变体 14

TE 内部编号 3-2120875-1

TE 内部产品描述 VARIANT 14 COUPLER; PLUG & JACK, FO, MM

在 TE 官网查看>

光纤 > 光纤连接器 > 标准光纤连接器 > LC 连接器

兼容电缆直径范围: **4.8 – 8 mm [.18 – .31 in]**

光纤模式: **多模**

数据传输模式: **双路**

产品特性

产品类型特性

光纤模式	多模
数据传输模式	双路

结构特性

端面几何形状	PC

主体特性

主要产品颜色	淡棕色
防护罩颜色	淡棕色

尺寸

兼容的光纤直径	125 µm
兼容电缆直径范围	4.8 – 8 mm[.18 – .31 in]

包装特性

封装方法	气泡纸
封装数量	1

产品合规性

如需合规文档，请访问 TE 官网产品页面。>

欧盟RoHS指令2011/65/EU	Compliant
欧盟ELV指令2000/53/EC	Compliant
中国电器电子产品有害物质限制使用管理办法（China RoHS 2，工业和信息化部携七部委2016年第32号令	有害物质含量符合标准要求 No Restricted Substance(s) Above Threshold
欧盟REACH法规(EC) No. 1907/2006	

	Current ECHA Candidate List: JUNE 2025 (250) Candidate List Declared Against: JUL 2021 (219) Does not contain REACH SVHC
卤素含量	Not Yet Reviewed for halogen content
焊接工艺能力	Not applicable for solder process capability

产品合规免责声明

此信息基于对供应商的合理调查以及TE对供应商提供的信息的现有认知。此信息可能发生变化。经TE确认符合欧盟RoHS的产品编号，产品均质材料中铅、六价铬、汞、PBB、PBDE、 DEHP、BBP、DBP和DIBP 的最大浓度不超过 0.1%，镉的最大浓度不超过 0.01%或符合指令2011/65/EU(RoHS2)及其修订指令规定的豁免。根据2011/65/EU 指令要求电子电气产品需要进行 CE 标识。元器件产品通常无需进行CE 标识。经 TE 确认符合欧盟 ELV 指令的产品编号，产品均质材料中，铅、六价铬和汞的最大浓度不超过0.1%，镉的最大浓度不超过 0.01%（按重量计算），或符合指令 2000/53/EC (ELV) 附录中规定的豁免。 关于欧盟REACH法规，TE 目前提供的此产品编号的物品中高度关注物质（SVHC）的信息是基于欧洲化学品管理局（ECHA）最新发布的“物品中物质的要求指南”，链接如下：https://echa.europa.eu/guidance-documents/guidance-on-reach

该系列中的其他产品 | 工业 RJ45 变体 14

RJ45 连接器(3)

连接器硬件(1)

客户还购买了

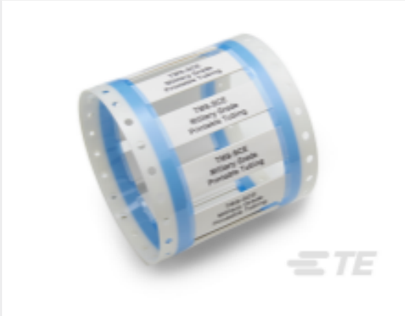

TE 产品编号CAT-T3437-T548A
Military Grade Sleeves TMS-SCE-2X

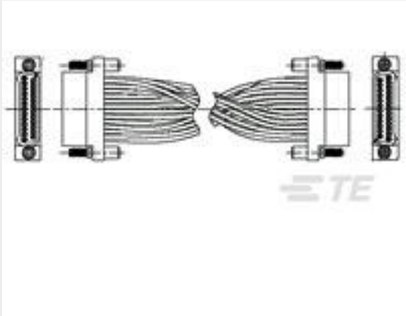

TE 产品编号1589676-4
JTM065PP2DX007N = WDUALOBE

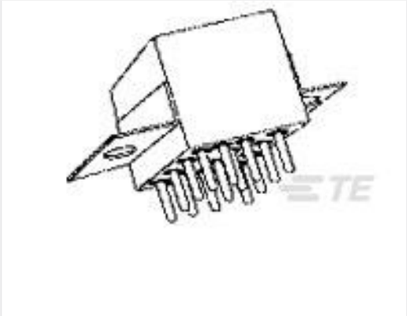

TE 产品编号7-1617760-3
FCB-405-0612L=M83536/6-012L

TE 产品编号767118-1
MICT,PLG,038,ASY,.025,TAPE CAP

TE 产品编号D81041-000
44B1831-22-MST3-9CS2275

TE 产品编号766488-1
CABLE ASSY, AMPOWER WAVE CRIMP

文档

数据表/目录页

1-1773733-5_RJ45_VARIANT14_FLYER

英文版本

使用说明书

使用说明书（非美国）

德语

使用说明书（非美国）

德语