3-1703648-1 ✔ 有效

AMP | 重型密封连接器系列

TE 内部编号 3-1703648-1

Housing for Male Terminals, Wire-to-Wire, 7 Position, 4 mm / 6 mm [.157 in / .236 in] Centerline, Sealable, Green, Heavy Duty Sealed Connector Series

在 TE 官网查看>

连接器 > 汽车连接器 > 汽车连接器护套 > 重载密封系列连接器塑壳

连接器系统: **线到线**

位数: 7

连接器和壳体类型: **公端子护套**

中心线（间距）: 4 mm, 6 mm [.157 in, .236 in]

可密封: **是**

所有 重载密封系列连接器塑壳 (204)

产品特性

产品类型特性

混合型连接器	是
连接器形状	矩形
连接器系统	线到线
连接器和壳体类型	公端子护套
可密封	是
连接器和端子端接到	电线和电缆
主要锁定特性	端子上

结构特性

位数	7
行数	2

电气特征

工作电压	60 VDC

主体特性

出线角度	180°, 90°
主要产品颜色	绿色
连接器和键控代码	C

接触件特性

端子大小	1.6mm, 2.8mm
端子类型	公端
对接公端宽度	1.6 mm, 2.8 mm[.063 in][.11 in]
端子额定电流（最大值）	10 A, 30 A

机械附件

端子位置保证	否
应力消除	不带
接合对准类型	键控
接合对准	带有
连接器安装类型	电缆安装（自由悬挂）

壳体特性

外壳材料	PBT GF30
中心线（间距）	4 mm, 6 mm[.157 in][.236 in]

尺寸

连接器高度	27 mm[1.063 in]
产品宽度	48.1 mm[1.894 in]
产品长度	32.6 mm[1.283 in]
行间距	2.54 mm[.1 in]

使用环境

工作温度（最大值）	140 °C[284 °F]
工作温度范围	-40 – 140 °C[-40 – 284 °F]

操作/应用

电路应用	电源

行业标准

保护等级	IP67
UL 阻燃性等级	UL 94V-0

包装特性

封装数量	320
封装方法	Carton

其他

可维修	是
能够保证连接器位置	否

产品合规性

如需合规文档，请访问 TE 官网产品页面。>

欧盟RoHS指令2011/65/EU	符合
欧盟ELV指令2000/53/EC	符合
中国电器电子产品有害物质限制使用管理办法（China RoHS 2，工业和信息化部携七部委2016年第32号令	没有超出阈值的受限材料
欧盟REACH法规(EC) No. 1907/2006	欧洲化学品管理局最新发布的SVHC候选清单: 2024年6月（241） SVHC候选清单的声明更新至: 2024年6月（241） 不含REACH SVHC
卤素含量	非低卤素 - 包含 Br 或 Cl > 900 ppm。
焊接工艺能力	不适合采用焊接工艺

产品合规免责声明

此信息基于对供应商的合理调查以及TE对供应商提供的信息的现有认知。此信息可能发生变化。经TE确认符合欧盟RoHS的产品编号，产品均质材料中铅、六价铬、汞、PBB、PBDE、 DEHP、BBP、DBP和DIBP 的最大浓度不超过 0.1%，镉的最大浓度不超过 0.01%或符合指令2011/65/EU(RoHS2)及其修订指令规定的豁免。根据2011/65/EU 指令要求电子电气产品需要进行 CE 标识。元器件产品通常无需进行CE 标识。经 TE 确认符合欧盟 ELV 指令的产品编号，产品均质材料中，铅、六价铬和汞的最大浓度不超过0.1%，镉的最大浓度不超过 0.01%（按重量计算），或符合指令 2000/53/EC (ELV) 附录中规定的豁免。 关于欧盟REACH法规，TE 目前提供的此产品编号的物品中高度关注物质（SVHC）的信息是基于欧洲化学品管理局（ECHA）最新发布的“物品中物质的要求指南”，链接如下：https://echa.europa.eu/guidance-documents/guidance-on-reach

配套部件

TE 产品编号 2112293-1
PROTECTION CAP,GROUP C,ASSY

TE 产品编号 CAT-H3399-B128
重型密封系列连接器尾盖

TE 产品编号 CAT-T4827-T273
定时器，母端和公端

TE 产品编号 3-1418480-1
7 POS MIXED REC HSG CODC

TE 产品编号 964972-1
EINZELLEITERDICHTNG

TE 产品编号 828905-1
SINGLE-WIRE-SEAL(5MM HOLE)

TE 产品编号 2-964269-2
TAB A 1.6x0.6 CONTACT CF SWS Ag

该系列中的其他产品 | 重型密封连接器系列

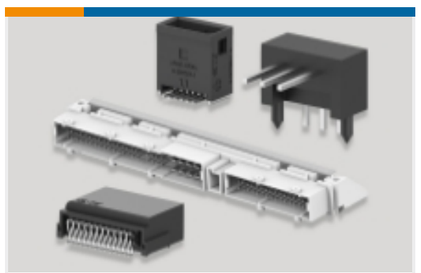

PCB 板端连接器及母端(1)

其他汽车连接器附件(34)

数据连接器外壳(16)

数据连接器接头(2)

汽车连接器护套(207)

汽车连接器盖帽(25)

连接器密封件和盲堵(5)

客户还购买了

TE 产品编号SRK02-MDD-32A-001
DEUTSCH Strike Housings

TE 产品编号827248-1
25P MIN FEDERK GEH

TE 产品编号1-1564330-1
重载密封系列连接器塑壳

TE 产品编号YHDP26-18-20SEL024
PLG, 20P, BLK, E, WTHD, 16/20, S

TE 产品编号1745018-1
SUPERSEAL 5 POS. TAB HOUSING (CLOSED CAV

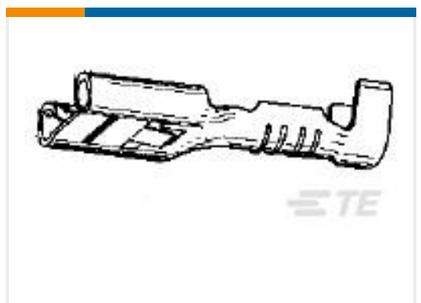

TE 产品编号282178-1
FF 250 REC 0.3-0.8MM2 BR

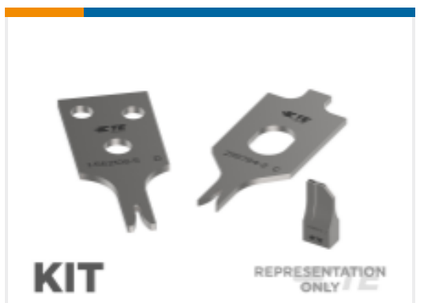

TE 产品编号7-2382222-7
OCEAN_2.0_SPARE_PART_KIT-201SP177O

TE 产品编号SRK-BS-FL-ST-002
BKSHL, FULL, BLK, ST, NW 26

文档

产品图纸

7POS, MIXED,TAB HSG,ASSY,CODC

英文版本

CAD 文件

下载查看

ENG_CVM_CVM_3-1703648-1_H.2d_dxf.zip

英文版本

3D PDF

3D

下载查看

ENG_CVM_CVM_3-1703648-1_H.3d_igs.zip

英文版本

下载查看

ENG_CVM_CVM_3-1703648-1_H.3d_stp.zip

英文版本

下载CAD文件代表我接受和同意**使用条款**。

数据表/目录页

HDSCS Catalog

英文版本

ICT Terminals and Connectors Catalogue

英文版本

CONNECTOR SELECTOR

英文版本

产品规格

应用规格

英文版本