2834006-5

请勿在新设计中使用

TE 内部编号 2834006-5

TE 内部产品描述 RELEASE POKE-IN CONNECTOR_5POLES

在 TE 官网查看>

产品合规性

如需合规文档，请访问 TE 官网产品页面。>

欧盟RoHS指令2011/65/EU	符合
欧盟ELV指令2000/53/EC	符合
中国电器电子产品有害物质限制使用管理办法（China RoHS 2，工业和信息化部携七部委2016年第32号令	没有超出阈值的受限材料
欧盟REACH法规(EC) No. 1907/2006	欧洲化学品管理局最新发布的SVHC候选清单: 2024年6月（241） SVHC候选清单的声明更新至: 2024年6月（241） 不含REACH SVHC
卤素含量	低卤素 - 每种匀质材料的 Br、Cl、F、I < 900 ppm。也不含 BFR/CFR/PVC
焊接工艺能力	回流焊接可达到 245°C

产品合规免责声明

此信息基于对供应商的合理调查以及TE对供应商提供的信息的现有认知。此信息可能发生变化。经TE确认符合欧盟RoHS的产品编号，产品均质材料中铅、六价铬、汞、PBB、PBDE、 DEHP、BBP、DBP和DIBP 的最大浓度不超过 0.1%，镉的最大浓度不超过 0.01%或符合指令2011/65/EU(RoHS2)及其修订指令规定的豁免。根据2011/65/EU 指令要求电子电气产品需要进行 CE 标识。元器件产品通常无需进行CE 标识。经 TE 确认符合欧盟 ELV 指令的产品编号，产品均质材料中，铅、六价铬和汞的最大浓度不超过0.1%，镉的最大浓度不超过 0.01%（按重量计算），或符合指令 2000/53/EC (ELV) 附录中规定的豁免。 关于欧盟REACH法规，TE 目前提供的此产品编号的物品中高度关注物质（SVHC）的信息是基于欧洲化学品管理局（ECHA）最新发布的“物品中物质的要求指南”，链接如下：https://echa.europa.eu/guidance-documents/guidance-on-reach

配套部件

TE 产品编号 2324697-3
PUSH GRIP CONNECTOR 3P

TE 产品编号 2325811-2
LUMAWISE Z45 LED HOLDER 20X24

TE 产品编号 5-2834006-5
5P MODULAR POKE-IN CONN_BK /WE/BK/WE/RD

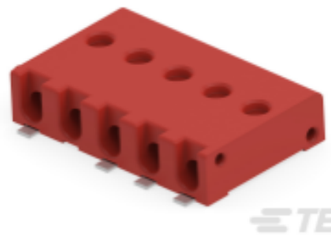

TE 产品编号 3-2834006-5
5P MODULAR RELEASABLE POKE-IN CONN_RED

TE 产品编号 4-2834006-5
5P RELEASE POKE-IN CONN_BRIGHT WHITE

TE 产品编号 5-2834006-0
5P_2 SPACER MRPK_BK/BK SR/RD/RD SR/WE

TE 产品编号 6-2834006-5
5P MODULAR POKE-IN CONN_BK/RD /WE/BK/RD

TE 产品编号 7-2834006-5
5P MODULAR POKE-IN CONN_WE /BK/RD/WE/RD

TE 产品编号 8-2834006-5
5P MODULAR POKE-IN CONN_BK /WE/RD/BK/WE

TE 产品编号 9-2834006-5
5P MODULAR POKE-IN CONN_RD/BK /WE/RD/WE

客户还购买了

TE 产品编号5-1415899-4
PCB 功率继电器：12-16 Amp，单稳

TE 产品编号6-1419128-6
OJE-SS-124HMF,F000

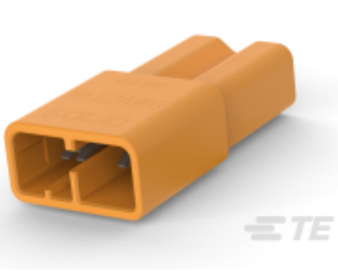

TE 产品编号2271183-1
RECEPTACLE, 2PINS WIRE TO WIRE CONNECTOR

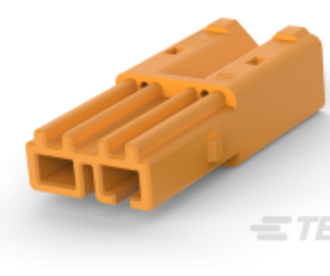

TE 产品编号2271180-1
PLUG, 2PIN WIRE TO WIRE CONNECTOR

TE 产品编号2834006-2
RELEASE POKE-IN CONNECTOR_2POLES

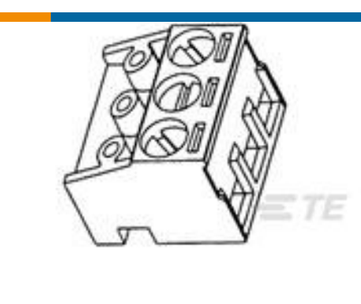

TE 产品编号282830-5
TERMI-BLOK PLUG 90&180 5P. 5

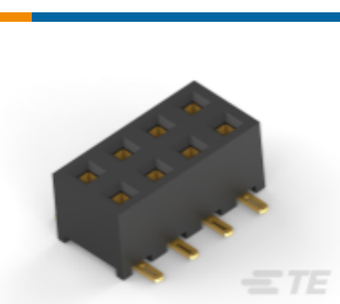

TE 产品编号2271597-8
AMPMODU, REC HDR,DR, 2.0PITCH, SMT, 8P

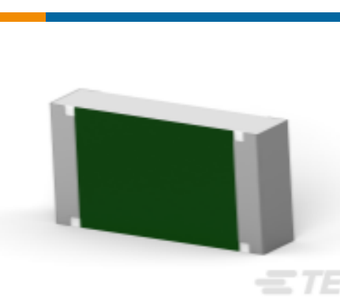

TE 产品编号7-2176398-1
3502 1R0 5%

TE 产品编号1-2271743-0

AMPMPDU PIN HDR 2.54PITCH 2ROW SMT

文档

CAD 文件

3D PDF

3D

下载查看

ENG_CVM_CVM_2834006-5_C.2d_dxf.zip

英文版本

下载查看

ENG_CVM_CVM_2834006-5_C.3d_igs.zip

英文版本

下载查看

ENG_CVM_CVM_2834006-5_C.3d_stp.zip

英文版本

下载CAD文件代表我接受和同意**使用条款**。

数据表/目录页

Modular Releasable Poke-in datasheet (Chinese)

产品规格

质量规范

英文版本

使用说明书

使用说明书（非美国）

英文版本

机构认证

UL

英文版本