282103-1 ✔ 有效

AMP | AMP Superseal 1.5mm 系列

TE 内部编号 282103-1

Housing for Male Terminals, Wire-to-Board / Wire-to-Device / Wire-to-Wire, 1 Position, Sealable, Black, Wire & Cable, AMP Superseal 1.5mm Series

在 TE 官网查看>

连接器 > 汽车连接器 > 汽车连接器护套 > AMP SUPERSEAL 1.5MM，连接器壳体

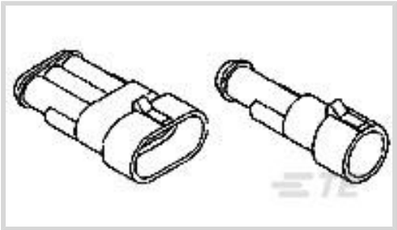

连接器系统: **线到板, 线到线, 线到设备**

位数: 1

连接器和壳体类型: **公端子护套**

可密封: **是**

行数: 1

所有 AMP SUPERSEAL 1.5MM，连接器壳体 (27)

产品特性

产品类型特性

混合型连接器	否
连接器形状	圆形
连接器系统	线到板, 线到线, 线到设备
连接器和壳体类型	公端子护套
可密封	是
连接器和端子端接到	电线和电缆
主要锁定特性	外壳集成

结构特性

位数	1
行数	1

电气特征

工作电压	24 VDC
标称电压架构	12 V, 24 V

主体特性

出线角度	180°
主要产品颜色	黑色
连接器和键控代码	中性

接触件特性

端子大小	1.5mm
端子类型	公端
端子额定电流（最大值）	14 A

机械附件

端子位置保证	是
应力消除	不带
接合对准类型	极化肋, 极化肋
接合对准	带有
连接器安装类型	电缆安装（自由悬挂）

壳体特性

外壳材料	PA GF

尺寸

连接器高度	42 mm[1.654 in]
产品宽度	9.3 mm[.366 in]
产品长度	13.6 mm[.535 in]

使用环境

工作温度（最大值）	70 °C, 75 °C, 80 °C, 85 °C, 90 °C, 100 °C, 105 °C, 110 °C, 120 °C, 125 °C[158 °F][167 °F][176 °F][185 °F][194 °F][212 °F][221 °F][230 °F][248 °F][257 °F]
工作温度范围	-40 – 125 °C[-40 – 257 °F]

操作/应用

电路应用	Signal

行业标准

保护等级	IP67

包装特性

封装数量	2200
封装方法	Box

其他

可维修	是
能够保证连接器位置	否

产品合规性

如需合规文档，请访问 TE 官网产品页面。>

欧盟RoHS指令2011/65/EU	符合
欧盟ELV指令2000/53/EC	符合
中国电器电子产品有害物质限制使用管理办法（China RoHS 2，工业和信息化部携七部委2016年第32号令	没有超出阈值的受限材料
欧盟REACH法规(EC) No. 1907/2006	欧洲化学品管理局最新发布的SVHC候选清单: 2024年6月（241） SVHC候选清单的声明更新至: 2024年6月（241） 不含REACH SVHC
卤素含量	低卤素 - 每种匀质材料的 Br、Cl、F、I < 900 ppm。也不含 BFR/CFR/PVC
焊接工艺能力	不适合采用焊接工艺

产品合规免责声明

此信息基于对供应商的合理调查以及TE对供应商提供的信息的现有认知。此信息可能发生变化。经TE确认符合欧盟RoHS的产品编号，产品均质材料中铅、六价铬、汞、PBB、PBDE、 DEHP、BBP、DBP和DIBP 的最大浓度不超过 0.1%，镉的最大浓度不超过 0.01%或符合指令2011/65/EU(RoHS2)及其修订指令规定的豁免。根据2011/65/EU 指令要求电子电气产品需要进行 CE 标识。元器件产品通常无需进行CE 标识。经 TE 确认符合欧盟 ELV 指令的产品编号，产品均质材料中，铅、六价铬和汞的最大浓度不超过0.1%，镉的最大浓度不超过 0.01%（按重量计算），或符合指令 2000/53/EC (ELV) 附录中规定的豁免。 关于欧盟REACH法规，TE 目前提供的此产品编号的物品中高度关注物质（SVHC）的信息是基于欧洲化学品管理局（ECHA）最新发布的“物品中物质的要求指南”，链接如下：https://echa.europa.eu/guidance-documents/guidance-on-reach

配套部件

TE 产品编号 CAT-AM71-T273
AMP SUPERSEAL 1.5MM，母端和公端

TE 产品编号 CAT-AM71-CH8172
AMP SUPERSEAL 1.5MM，连接器壳体

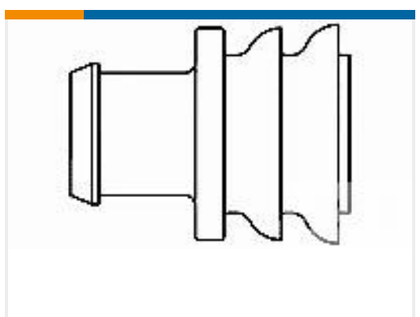

TE 产品编号 281934-3
SINGLE WIRE SEAL

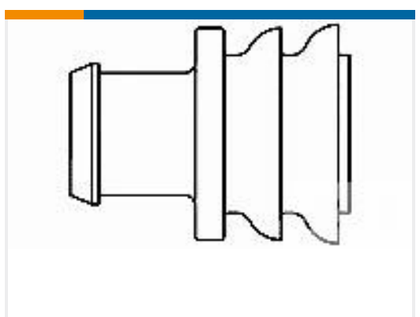

TE 产品编号 282081-1
RUBBER PLUG

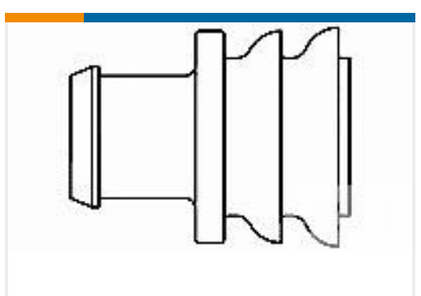

TE 产品编号 281934-2
SINGLE WIRE SEAL

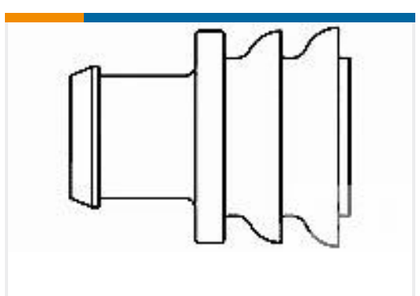

TE 产品编号 281934-4
SINGLE WIRE SEAL

TE 产品编号 785061-1
INSER TOOL SEC/LOC TAB 1 & 2 P

TE 产品编号 2452133-1
EXTRACTION TOOL

该系列中的其他产品 | AMP Superseal 1.5mm 系列

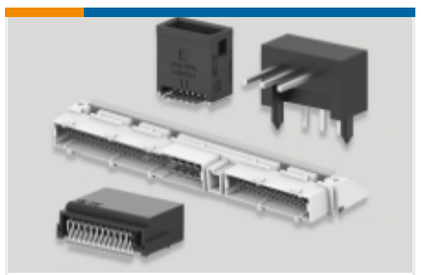

PCB 板端连接器及母端(2)

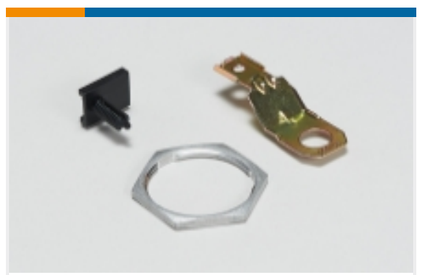

其他汽车连接器附件(3)

插入和拔出工具(3)

汽车端子(17)

汽车连接器护套(36)

汽车连接器盖帽(2)

连接器密封件和盲堵(8)

客户还购买了

TE 产品编号282107-1
AMP SUPERSEAL 1.5MM，连接器壳体

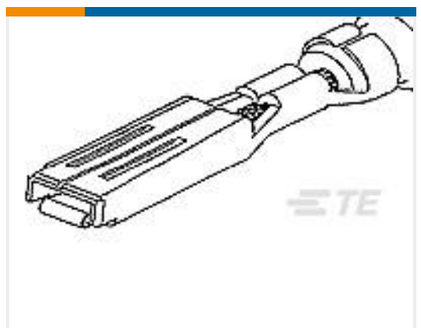

TE 产品编号282110-1
MINI MIC RCPT CONTACT

TE 产品编号1-967573-1
10pos MQS .63 header 90deg

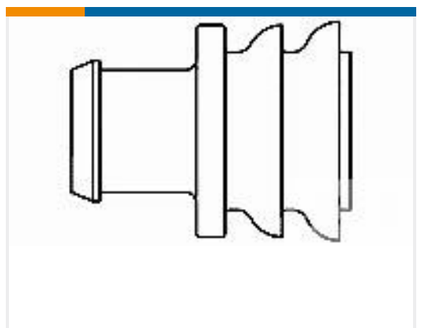

TE 产品编号281934-2
SINGLE WIRE SEAL

TE 产品编号2-2176416-3
9W STD M/OX 5% 430R

文档

产品图纸

AMP SUPERSEAL 1.5 SERIES 1P CA

英文版本

CAD 文件

下载查看

ENG_CVM_CVM_282103-1_B.3d_stp.zip

英文版本

下载查看

ENG_CVM_CVM_282103-1_B.3d_igs.zip

英文版本

3D PDF

3D

下载查看

ENG_CVM_CVM_282103-1_B.2d_dxf.zip

英文版本

下载CAD文件代表我接受和同意**使用条款**。

数据表/目录页

AMP SUPERSEAL 1.5mm Connector System

英文版本

ICT Terminals and Connectors Catalogue

英文版本

产品规格

产品规格

英文版本

使用说明书

AMP SUPERSEAL 1.5 SERIES

英文版本

客户手册（非美国）

英文版本