276337-6 ✔ 有效

AMPACT | AMPACT 铜制分接头

TE 内部编号 276337-6

Americas, Energised Installation / Wedge, ≤ 500 kV, AMPACT Copper TAP, Wedge Connectors

在 TE 官网查看>

能源和电力产品 > 电源系统连接器 > 楔形连接器

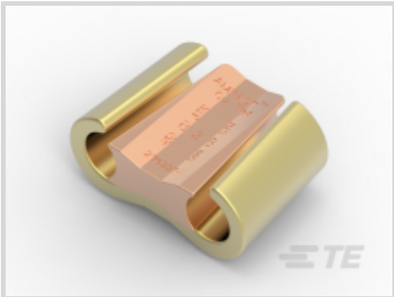

产品供货情况: **美洲**

安装技术: **Energised Installation, Wedge**

电压等级: **≤ 500 kV**

产品特性

产品类型特性

电源元件选项	Hot Stick Accessories
安装技术	Energised Installation, Wedge

结构特性

表观检查	是

电气特征

电压等级	≤ 500 kV

主体特性

Compatible Conductor Material	Copper

尺寸

Compatible Conductor Cross-Section Range - Tap (Copper)	107 – 253 mm²
Compatible Conductor Range - Tap (Copper)	4/0 – 500 AWG/kcmil

使用环境

	0 – 175 °F

操作/应用

电源元件应用类型	开销

产品供货情况

产品供货情况	美洲

其他

Color Cartridge Required	Blue

产品合规性

如需合规文档，请访问 TE 官网产品页面。>

欧盟RoHS指令2011/65/EU	符合
欧盟ELV指令2000/53/EC	符合
中国电器电子产品有害物质限制使用管理办法（China RoHS 2，工业和信息化部携七部委2016年第32号令	没有超出阈值的受限材料
欧盟REACH法规(EC) No. 1907/2006	欧洲化学品管理局最新发布的SVHC候选清单: 2024年6月（241） SVHC候选清单的声明更新至: 2024年6月（241） 不含REACH SVHC
卤素含量	低卤素 - 每种匀质材料的 Br、Cl、F、I < 900 ppm。也不含 BFR/CFR/PVC
焊接工艺能力	不适合采用焊接工艺

产品合规免责声明

此信息基于对供应商的合理调查以及TE对供应商提供的信息的现有认知。此信息可能发生变化。经TE确认符合欧盟RoHS的产品编号，产品均质材料中铅、六价铬、汞、PBB、PBDE、 DEHP、BBP、DBP和DIBP 的最大浓度不超过 0.1%，镉的最大浓度不超过 0.01%或符合指令2011/65/EU(RoHS2)及其修订指令规定的豁免。根据2011/65/EU 指令要求电子电气产品需要进行 CE 标识。元器件产品通常无需进行CE 标识。经 TE 确认符合欧盟 ELV 指令的产品编号，产品均质材料中，铅、六价铬和汞的最大浓度不超过0.1%，镉的最大浓度不超过 0.01%（按重量计算），或符合指令 2000/53/EC (ELV) 附录中规定的豁免。 关于欧盟REACH法规，TE 目前提供的此产品编号的物品中高度关注物质（SVHC）的信息是基于欧洲化学品管理局（ECHA）最新发布的“物品中物质的要求指南”，链接如下：https://echa.europa.eu/guidance-documents/guidance-on-reach

配套部件

TE 产品编号 69338-5
CARTRIDGE ASSY, AMPACT WHITE

TE 产品编号 1443413-1
HAND TOOL, SMALL HEAD WHITE

该系列中的其他产品 | AMPACT 铜制分接头

楔形连接器(63)

客户还购买了

TE 产品编号1-602031-7
AMPACT 楔压分接头连接器

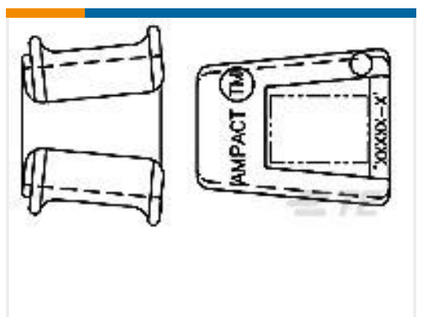

TE 产品编号602283-3
AMPACT Al Tap 4-4,2-6

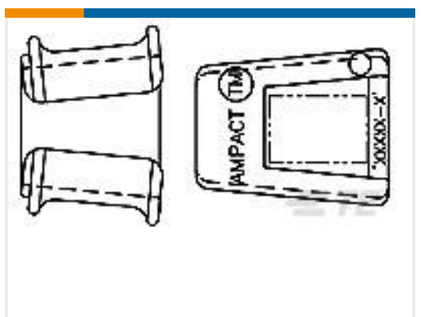

TE 产品编号602283-4
AMPACT Al Tap 6-6,4-6

TE 产品编号69338-5
CARTRIDGE ASSY, AMPACT WHITE

TE 产品编号446451-000
GTAP-2(B18)

TE 产品编号314196-1
BREECH NUT ASSEMBLY

TE 产品编号4-276337-5
AMPACT CU TAP 350-250

TE 产品编号EN3751-188
CGR3410U10

TE 产品编号377085-000
ESC-5/A-(B10)

文档

产品图纸

AMPACT CU TAP 500-4/0

英文版本

数据表/目录页

AMPACT COPPER TAPS

英文版本

产品规格

产品规格

英文版本

Tap, AMPACT, Copper

英文版本

产品规格

英文版本

机构认证

UL 报告

英文版本

UL 报告

英文版本