2266536-1 ✔ 有效

AMP

TE 内部编号 2266536-1

Mechanical Feed, OCEAN, Male Adapter Post - Atlantic Style Interface, 30 mm (1.12") Stroke Terminator / 40 mm (1.62") Stroke Terminator, Applicators

在 TE 官网查看>

应用工具 > 模具

压接模具穿通类型: **机械**

模具和产品种类: OCEAN

应用接口: **公端适配器柱** - Atlantic **种类**

终结器类型: 30 mm (1.12") **冲程端接器**, 40 mm (1.62") **冲程端接器**

导线压接宽度: 1.63 mm [.064 in]

产品特性

接触件特性

压接类型	F 型压接

尺寸

导线压接宽度	1.63 mm[.064 in]
绝缘直径范围	1.7 – 2.11 mm[.067 – .083 in]

其他

压接模具穿通类型	机械
模具和产品种类	OCEAN
应用接口	公端适配器柱 - Atlantic 种类
终结器类型	30 mm (1.12") 冲程端接器, 40 mm (1.62") 冲程端接器
服务选项	压接样品, 横截面 - 照片, 能力分析
定位辅助	校准量规, 相机

产品合规性

如需合规文档，请访问 TE 官网产品页面。>

欧盟RoHS指令2011/65/EU	不在合规性范围内
欧盟ELV指令2000/53/EC	不在合规性范围内
中国电器电子产品有害物质限制使用管理办法（China RoHS 2，工	没有超出阈值的受限材料

业和信息化部携七部委2016年第32号令	
欧盟REACH法规(EC) No. 1907/2006	欧洲化学品管理局最新发布的SVHC候选清单: 2024年6月（241） SVHC候选清单的声明更新至: 2022年1月（223） 不含REACH SVHC
卤素含量	低卤素 - 每种匀质材料的 Br、Cl、F、I < 900 ppm。也不含 BFR/CFR/PVC
焊接工艺能力	不适合采用焊接工艺

产品合规免责声明

此信息基于对供应商的合理调查以及TE对供应商提供的信息的现有认知。此信息可能发生变化。经TE确认符合欧盟RoHS的产品编号，产品均质材料中铅、六价铬、汞、PBB、PBDE、 DEHP、BBP、DBP和DIBP 的最大浓度不超过 0.1%，镉的最大浓度不超过 0.01%或符合指令2011/65/EU(RoHS2)及其修订指令规定的豁免。根据2011/65/EU 指令要求电子电气产品需要进行 CE 标识。元器件产品通常无需进行CE 标识。经 TE 确认符合欧盟 ELV 指令的产品编号，产品均质材料中，铅、六价铬和汞的最大浓度不超过0.1%，镉的最大浓度不超过 0.01%（按重量计算），或符合指令 2000/53/EC (ELV) 附录中规定的豁免。 关于欧盟REACH法规，TE 目前提供的此产品编号的物品中高度关注物质（SVHC）的信息是基于欧洲化学品管理局（ECHA）最新发布的“物品中物质的要求指南”，链接如下：https://echa.europa.eu/guidance-documents/guidance-on-reach

配套部件

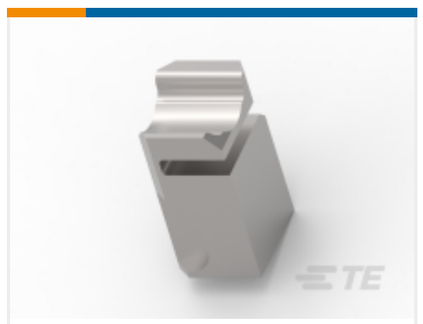

TE 产品编号 318707-1
FLOATING SHEAR

TE 产品编号 2119805-1
SHEAR HOLDER, FRONT, CUT

TE 产品编号 2119806-1
INSERT, SHEAR

TE 产品编号 2-1633703-8
ANVIL, COMBINATION

TE 产品编号 2161500-2
AMP 5K/40 CE TERMINATOR, W/CQM

TE 产品编号 2161700-4
5K CE STRIPPING MODULE

TE 产品编号 2161700-5
5K CE STRIPPING MODULE W/ CQM

TE 产品编号 5-1633738-9
CRIMPER, WIRE F

TE 产品编号 7-1633965-9
CRIMPER, INSULATION O

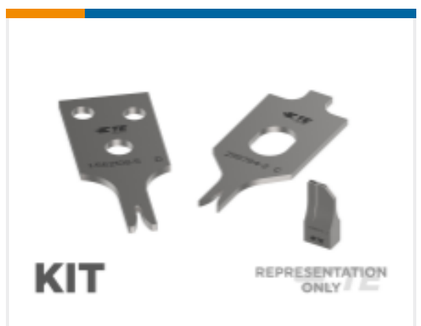

TE 产品编号 7-2266536-7
OCEAN_2.0_SPARE_PART_KIT-064F118O

TE 产品编号 2161400-5
AMP 3K/40 CE EL TERMINATOR

TE 产品编号 4-2161500-0
AMP 5K/40 CE TERM OVERSIZED GUARD, AF

客户还购买了

TE 产品编号T4011008031-000
M8,SCREW, MALE,S,UNSHIELD,3P, GOLD

TE 产品编号1924464-1
SOC, SF, SIZE 16, 18-20 AWG, AU/SN

TE 产品编号7-1452671-1
MCON 1.2 LL REC SWS SN

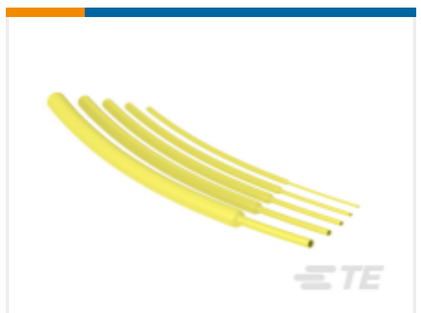

TE 产品编号NB12994001
RNF-100-1/2-YO-FSP

TE 产品编号T4073014031-001
M8.FMLE.PNLFRONT.3POS.STR WIRE

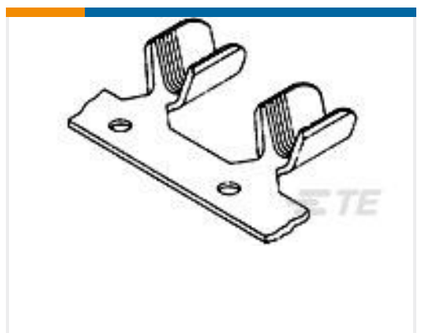

TE 产品编号62194-2
MIN AMVAR SPLC 016TPBR

TE 产品编号2151049-1
OCEAN_2.0_APPLICATOR-S-070F130O-RSM

TE 产品编号63660-1
MAG-MATE POST 22-20 016TPCUBR

TE 产品编号7-2151049-7
OCEAN_2.0_SPARE_PART_KIT-070F130O

TE 产品编号NB14494001
VERSAFIT-3/8-0-SP

文档

产品图纸

OCEAN-2.0-APPLICATOR-S-064F118O-RSM

英文版本

数据表/目录页

TE_APPLICATORS_CATALOG

英文版本

使用说明书

使用说明书（美国）

英文版本

使用说明书（美国）

英文版本