2221674-1 ✕ 停产

AMP SMP

TE 内部编号 2221674-1

TE 内部产品描述 SMP, Male, Smooth Bore, PCB, Surface Mnt

在 TE 官网查看>

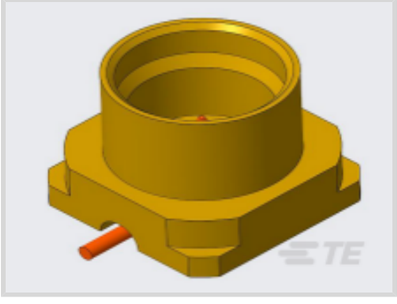

产品合规性

如需合规文档，请访问 TE 官网产品页面。>

欧盟RoHS指令2011/65/EU	符合且适用豁免
欧盟ELV指令2000/53/EC	符合且适用豁免
中国电器电子产品有害物质限制使用管理办法（China RoHS 2，工业和信息化部携七部委2016年第32号令	受限材料超出阈值
欧盟REACH法规(EC) No. 1907/2006	欧洲化学品管理局最新发布的SVHC候选清单: 2024年6月（241） SVHC候选清单的声明更新至: 2019年1月（197） 超过限值的SVHC： Pb (4% in Contact/Component) **物品安全使用说明：** 使用本产品时不要进食、 饮水或吸烟。 作业后彻底清洗。 如果可能，请回收再利用，如需废弃处置，请遵守当地有关法规。
卤素含量	尚未进行卤素含量审核
焊接工艺能力	回流焊接可达到 260°C

产品合规免责声明

此信息基于对供应商的合理调查以及TE对供应商提供的信息的现有认知。此信息可能发生变化。经TE确认符合欧盟RoHS的产品编号，产品均质材料中铅、六价铬、汞、PBB、PBDE、 DEHP、BBP、DBP和DIBP 的最大浓度不超过 0.1%，镉的最大浓度不超过 0.01%或符合指令2011/65/EU(RoHS2)及其修订指令规定的豁免。根据2011/65/EU 指令要求电子电气产品需要进行 CE 标识。元器件产品通常无需进行CE 标识。经 TE 确认符合欧盟 ELV 指令的产品编号，产品均质材料中，铅、六价铬和汞的最大浓度不超过0.1%，镉的最大浓度不超过 0.01%（按重量计算），或符合指令 2000/53/EC (ELV) 附录中规定的豁免。 关于欧盟REACH法规，TE 目前提供的此产品编号的物品中高度关注物质（SVHC）的信息是基于欧洲化学品管理局（ECHA）最新发布的“物品中物质的要求指南”，链接如下：https://echa.europa.eu/guidance-documents/guidance-on-reach

该系列中的其他产品 | AMP SMP

同轴连接器(3)

连接器盖帽(3)

客户还购买了

TE 产品编号980286-000
242W042-25-0

TE 产品编号918455-000
RBD-75-S-00

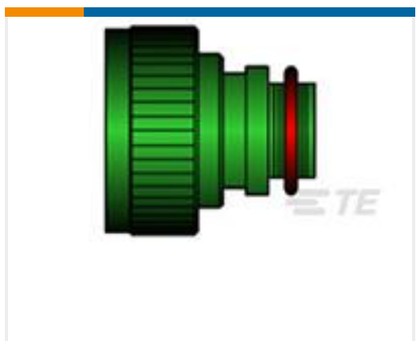

TE 产品编号293973-000
TXR40AB00-1612AI

TE 产品编号900469-000
RBD-50-M-00

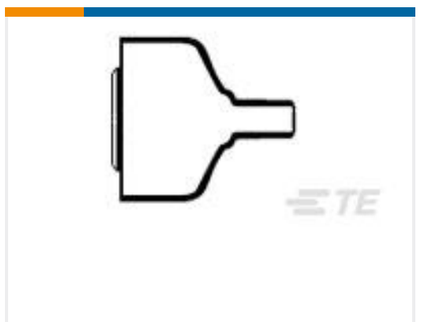

TE 产品编号806677-000
214A032-25-0

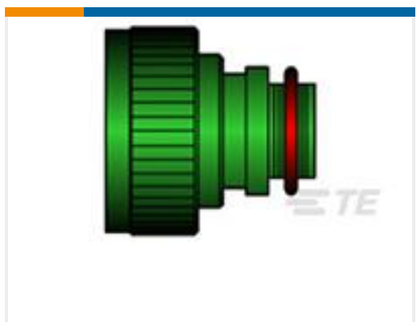

TE 产品编号554173-000
TXR40AB00-1406AI

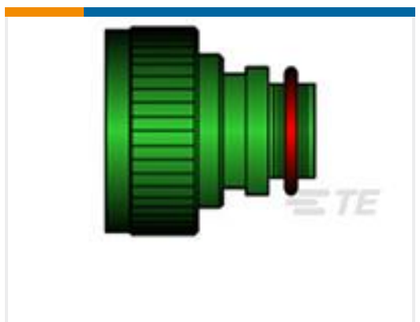

TE 产品编号658819-000
TXR40AB00-1006AI

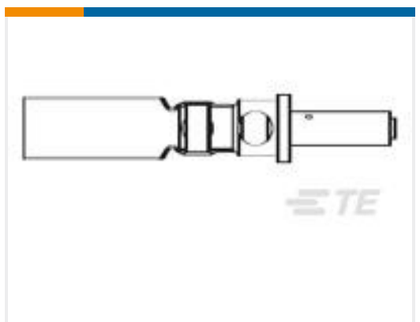

TE 产品编号165805-000
D-602-0144

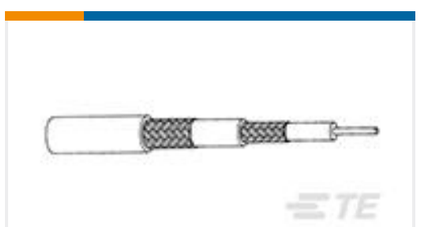

TE 产品编号430079-000
7528A5314-0

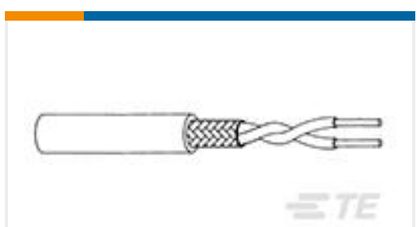

TE 产品编号4451903001
0024A0311-0

文档

产品图纸

SMP, Male, Smooth Bore, PCB, Surface Mnt

英文版本

CAD 文件

3D PDF

3D

下载查看

ENG_CVM_CVM_2221674-1_B.2d_dxf.zip

英文版本

下载查看

ENG_CVM_CVM_2221674-1_B.3d_igs.zip

英文版本

下载查看

ENG_CVM_CVM_2221674-1_B.3d_stp.zip

英文版本

下载CAD文件代表我接受和同意**使用条款**。