EP3W150RJ ✔ 有效

Neohm | Neohm EP

TE 内部编号 2176079-8

Power Resistor, Ceramic Composition / Wire Wound, 3 W, 150 ohm, 5 %, ±300 ppm/°C, Axial-Leaded, Copper Termination, 17.5 x 6.5 mm, Neohm EP

在 TE 官网查看>

无源元件 > 电阻器 > 通孔式电阻器

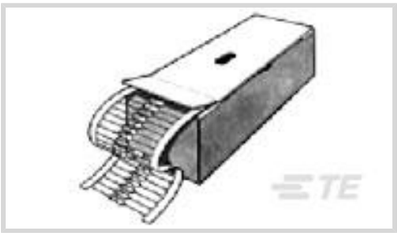

电阻器类型: **功率电阻器**

元件类型: **线绕式, 陶瓷成分**

额定功率: 3 W

电阻等级: **最多** 1 kΩ

电阻值: 150 Ω

产品特性

产品类型特性

电阻器类型	功率电阻器
元件类型	线绕式, 陶瓷成分

结构特性

电阻器数量	1

电气特征

工作电压	500 V
额定功率	3 W
电阻等级	最多 1 kΩ
电阻值	150 Ω
无源元件容差	5 %

主体特性

引线类型	轴向引线

端接特性

端接区域基材	铜
端接数量	2

尺寸

无源元件尺寸	17.5 x 6.5 mm

使用环境

工组温度范围	-55 – 155 °C
温度系数	±300 ppm/°C

包装特性

封装方法	盒装

产品合规性

如需合规文档，请访问 TE 官网产品页面。>

欧盟RoHS指令2011/65/EU	符合
欧盟ELV指令2000/53/EC	符合
中国电器电子产品有害物质限制使用管理办法（China RoHS 2，工业和信息化部携七部委2016年第32号令	没有超出阈值的受限材料
欧盟REACH法规(EC) No. 1907/2006	欧洲化学品管理局最新发布的SVHC候选清单: 2024年6月（241） SVHC候选清单的声明更新至: 2023年6月（235） 不含REACH SVHC
卤素含量	低卤素 - 每种匀质材料的 Br、Cl、F、I < 900 ppm。也不含 BFR/CFR/PVC
焊接工艺能力	波峰焊接可达到 265°C

产品合规免责声明

此信息基于对供应商的合理调查以及TE对供应商提供的信息的现有认知。此信息可能发生变化。经TE确认符合欧盟RoHS的产品编号，产品均质材料中铅、六价铬、汞、PBB、PBDE、 DEHP、BBP、DBP和DIBP 的最大浓度不超过 0.1%，镉的最大浓度不超过 0.01%或符合指令2011/65/EU(RoHS2)及其修订指令规定的豁免。根据2011/65/EU 指令要求电子电气产品需要进行 CE 标识。元器件产品通常无需进行CE 标识。经 TE 确认符合欧盟 ELV 指令的产品编号，产品均质材料中，铅、六价铬和汞的最大浓度不超过0.1%，镉的最大浓度不超过 0.01%（按重量计算），或符合指令 2000/53/EC (ELV) 附录中规定的豁免。 关于欧盟REACH法规，TE 目前提供的此产品编号的物品中高度关注物质（SVHC）的信息是基于欧洲化学品管理局（ECHA）最新发布的“物品中物质的要求指南”，链接如下：https://echa.europa.eu/guidance-documents/guidance-on-reach

配套部件

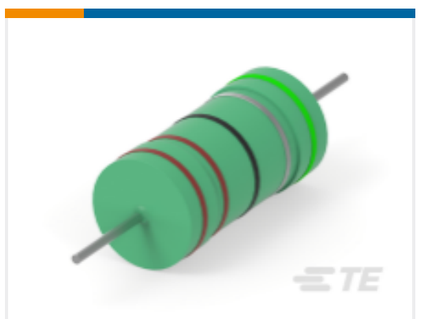

TE 产品编号 2176083-1
EP 5W (S) 10R 5%

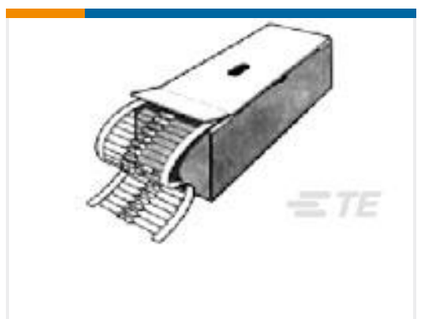

TE 产品编号 2176081-7
EP 1W (S) 100R 5%

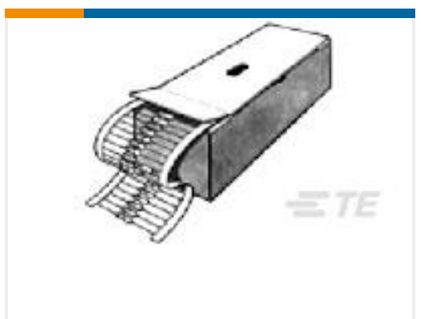

TE 产品编号 2176079-5
EP 3W 47R 5%

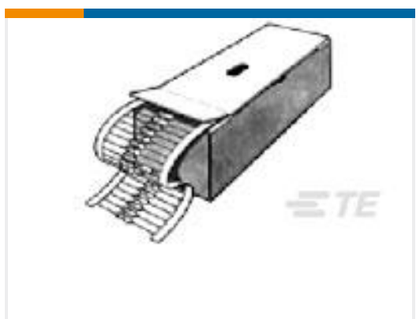

TE 产品编号 2176082-8
EP 3W (S) 150R 5%

TE 产品编号 2176084-7
EP 7W (S) 100R 5%

TE 产品编号 2176085-7
EP 9W (S) 100R 5%

该系列中的其他产品 | Neohm EP

表面贴装电阻器(1)

通孔式电阻器(635)

客户还购买了

TE 产品编号2176070-1
3521 10R 1% 2W

TE 产品编号1-1393194-0
T77S1D10-24

TE 产品编号1-770986-0
MINI UMNL SOK 26-22AWG AU LP

TE 产品编号3-1437664-8
NC6-P108-06=NC6 ASSEMBLY

TE 产品编号5-146277-5
05 MODII HDR SRST B/A .100CL

TE 产品编号5-146280-4
04 MODII HDR SRST B/A .100CL

TE 产品编号770987-3
MINI UMNL PIN 22-18 AWG AU LP

TE 产品编号8-1625892-2
3W SM M/OX 5% 270K

TE 产品编号5-2176349-8
CRGCQ 2512 560K 1%

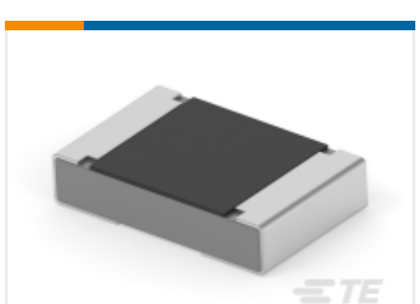

TE 产品编号5-2176482-8
RA73F 2A 200R 0.1% 5K RL

文档

CAD 文件

3D PDF

3D

下载查看

ENG_CVM_CVM_2176079-8_BA.2d_dxf.zip

英文版本

下载查看

ENG_CVM_CVM_2176079-8_BA.3d_igs.zip

英文版本

下载查看

ENG_CVM_CVM_2176079-8_BA.3d_stp.zip

英文版本

下载CAD文件代表我接受和同意**使用条款**。

数据表/目录页

Wirewound Anti Surge Resistors - Type EP Series

英文版本