2170768-1 ✔ 有效

zQSFP+/QSFP28

TE 内部编号 2170768-1

QSFP28/56, Cage Assembly, Signal, Operating Temperature Range -40 – 85 °C [-40 – 185 °F], Data Rate (Max) 28 Gb/s, 3 Ports

在 TE 官网查看>

连接器 > 插拔式 IO 连接器和笼子

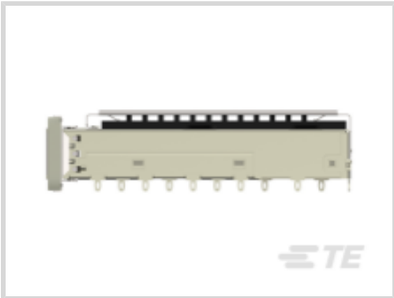
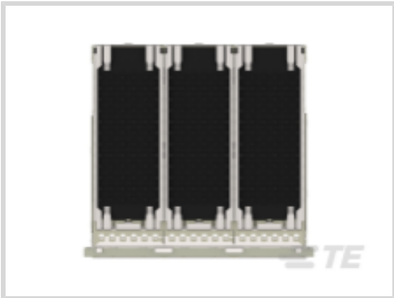

插拔式 I/O 产品类型: **壳体组件**

可密封: **否**

电路应用: Signal

工作温度范围: -40 – 85 °C [-40 – 185 °F]

数据速率（最大值）: 28 Gb/s

产品特性

产品类型特性

包括热附件类型	散热器
笼子类型	联动
插拔式 I/O 产品类型	壳体组件
可密封	否
外形尺寸	QSFP28/56

结构特性

每个端口柱上的后部 EON 个数	1
端口数量	3
端口矩阵配置	1 x 3

电气特征

数据速率（最大值）	28 Gb/s

主体特性

散热器表面涂层	阳极氧化黑色
	.165 in

散热器高度类	PCI
散热器种类	插针

接触件特性

PCB 端子端接区域电镀材料	锡

端接特性

端接柱体和尾部长度	2.05 mm[.081 in]
PCB 端接方法	通孔 - 免焊连接

壳体特性

笼子材料	镍银

尺寸

PCB 厚度（建议）	1.57 mm[.062 in]

使用环境

工作温度范围	-40 – 85 °C[-40 – 185 °F]

操作/应用

插拔式 I/O 应用	SFP+ 堆叠 Belly-to-Belly
电路应用	Signal

行业标准

UL 阻燃性等级	UL 94V-0

包装特性

封装方法	盒和托盘

其他

包括的光管	否
EMI 遏制特性类型	弹性密封圈

产品合规性

如需合规文档，请访问 TE 官网产品页面。>

欧盟RoHS指令2011/65/EU	符合
欧盟ELV指令2000/53/EC	符合
中国电器电子产品有害物质限制使用管理办法（China RoHS 2，工业和信息化部携七部委2016年第32号令	没有超出阈值的受限材料
欧盟REACH法规(EC) No. 1907/2006	欧洲化学品管理局最新发布的SVHC候选清单: 2024年1月（240）

	SVHC候选清单的声明更新至: 2024年1月（240） 不含REACH SVHC
卤素含量	低卤素 - 每种匀质材料的 Br、Cl、F、I < 900 ppm。也不含 BFR/CFR/PVC
焊接工艺能力	不适合采用焊接工艺

产品合规免责声明

此信息基于对供应商的合理调查以及TE对供应商提供的信息的现有认知。此信息可能发生变化。经TE确认符合欧盟RoHS的产品编号，产品均质材料中铅、六价铬、汞、PBB、PBDE、 DEHP、BBP、DBP和DIBP 的最大浓度不超过 0.1%，镉的最大浓度不超过 0.01%或符合指令2011/65/EU(RoHS2)及其修订指令规定的豁免。根据2011/65/EU 指令要求电子电气产品需要进行 CE 标识。元器件产品通常无需进行CE 标识。经 TE 确认符合欧盟 ELV 指令的产品编号，产品均质材料中，铅、六价铬和汞的最大浓度不超过0.1%，镉的最大浓度不超过 0.01%（按重量计算），或符合指令 2000/53/EC (ELV) 附录中规定的豁免。 关于欧盟REACH法规，TE 目前提供的此产品编号的物品中高度关注物质（SVHC）的信息是基于欧洲化学品管理局（ECHA）最新发布的“物品中物质的要求指南”，链接如下：https://echa.europa.eu/guidance-documents/guidance-on-reach

配套部件

TE 产品编号 CAT-C11-Z8
26 AWG QSFP28 对 QSFP28 电缆组件

TE 产品编号 CAT-C11-N490325
QSFP28-4 SFP+ 电缆组件：26 AWG

TE 产品编号 CAT-C11-Z806726
30 AWG QSFP28 对 QSFP28 电缆组件

TE 产品编号 CAT-C11-N49
30 AWG QSFP28-2 QSFP28 电缆组件

TE 产品编号 CAT-C11-N490333
QSFP28-4 SFP+ 电缆组件：30 AWG

TE 产品编号 CAT-Q17-N490325
30 AWG QSFP56 对 QSFP56 电缆组件

TE 产品编号 CAT-Q17-N49033
30 AWG QSFP56-2 QSFP56 电缆组件

TE 产品编号 CAT-C11-Q17
26 AWG QSFP56 对 QSFP56 电缆组件

TE 产品编号 CAT-Q17-N49011
QSFP56-4 SFP56 电缆组件：30 AWG

TE 产品编号 CAT-Q17-N490333
QSFP56-4 SFP56 电缆组件：26 AWG

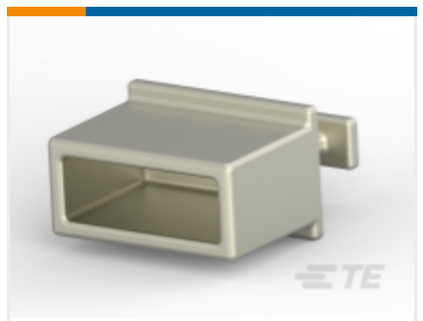

TE 产品编号 1888810-2
EMI/Dust Cover,XFP And QSFP

TE 产品编号 1551920-2
zQSFP+ connector assembly

TE 产品编号 1-2215048-5
ASSY, SEATING TL, QSFP28, 1X3

TE 产品编号 2829040-6
QSFP IB EDR, 30AWG, 2.0M

该系列中的其他产品 | zQSFP+/QSFP28

插拔式 I/O 电缆部件(81)

插拔式 IO 连接器和笼子(425)

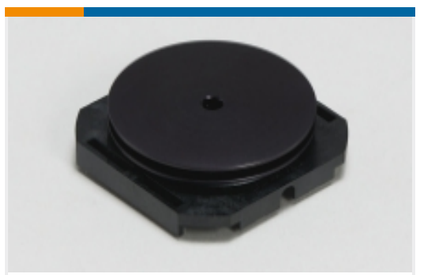

散热器(7)

客户还购买了

TE 产品编号1658197-1
SFP, 20 POSN, 0.8MM PITCH, SUR

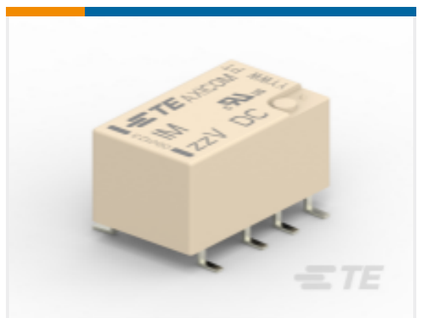

TE 产品编号1462047-1
IM48IGR=IM RELAY 100mW 2.4V BIS

TE 产品编号1-2199230-7
M.2 0.5PITCH 4.2H KEY M 50U AU

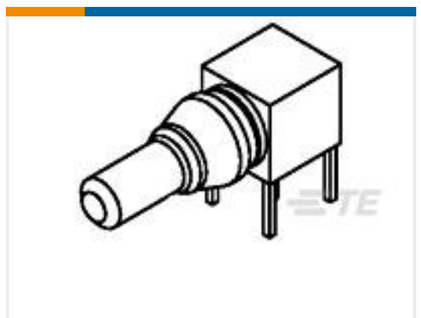

TE 产品编号1-1393589-8
C42334A 347A102=HS-STECKER

TE 产品编号DRCP25-86PAA-G003
HDR, 86P, BLK, ST, 12/20, AU/NI/CU, AA

TE 产品编号2304623-6
SFP+ASSY 2X4 GASKET INNER LP SN

TE 产品编号5-2355626-1
DDR5 NORMAL BLACK HSG & BLACK LATCH

文档

CAD 文件

3D PDF

3D

下载查看

ENG_CVM_CVM_2170768-1_A.2d_dxf.zip

英文版本

下载查看

ENG_CVM_CVM_2170768-1_A.3d_igs.zip

英文版本

下载查看

ENG_CVM_CVM_2170768-1_A.3d_stp.zip

英文版本

下载CAD文件代表我接受和同意**使用条款**。

数据表/目录页

QSFP28/56 and zQSFP+ Interconnects

英文版本

产品规格

应用规格

英文版本