2102429-1 ✔ 有效

Mezalok | Mezalok HSLF

TE 内部编号 2102429-1

PCB Mount Header, Vertical, Board-to-Board, 320 Position, 1.27 mm [.05 in] Centerline, Fully Shrouded, Gold, Surface Mount - Solder Ball, Mezalok HSLF

在 TE 官网查看>

连接器 > PCB 连接器 > PCB 板端连接器及母端 > High-speed Mezzanine Connector: Pin & Socket Connector

连接器系统: **板对板**

位数: 320

行数: 8

中心线（间距）: 1.27 mm [.05 in]

PCB 安装方向: **垂直**

所有 High-speed Mezzanine Connector: Pin & Socket Connector (33)

产品特性

产品类型特性

连接器系统	板对板
接头类型	全部带罩
可密封	否
连接器和端子端接到	印刷电路板
PCB 连接器组件类型	PCB 安装接头

结构特性

板对板配置	平行
可堆叠	是
位数	320
行数	8
PCB 安装方向	垂直

电气特征

介质耐压（最大值）	750 VAC
工作电压	250 VAC

信号特征

数据速率	10 Gb/s

主体特性

主要产品颜色	土黄色

接触件特性

端子布局	矩阵
对接公端宽度	.43 mm[.017 in]
对接公端厚度	.46 mm[.017 in]
端子接合区域电镀材料厚度	1.27 µm[50 µin]
端子形状和构造	正方形
端子接触部电镀材料表面涂层	亮光
端子底板材料	镍
PCB 端子端接区域电镀材料	锡铅
端子基材	磷青铜
端子接触部电镀材料	金
端子类型	插针
端子额定电流（最大值）	1.5 A

端接特性

PCB 端接方法	表面贴装 - 焊球

机械附件

PCB 安装对准类型	无
接合对准类型	极性定位槽, 自校准（免校准）
PCB 安装固定类型	焊球
连接器安装类型	板安装
接合对准	带有
PCB 安装对准	不带
PCB 安装固定	不带

壳体特性

接合入口位置	顶部
外壳材料	LCP（液晶聚合物）
中心线（间距）	1.27 mm[.05 in]

尺寸

PCB 厚度（建议）	2.36 mm[.093 in]
行间距	1.27 mm[.05 in]

使用环境

工作温度范围	-55 – 125 °C[-67 – 257 °F]

操作/应用

装配工艺特点	拾放盖, 拾放盖
电路应用	Signal

包装特性

封装方法	卷尺

产品合规性

如需合规文档，请访问 TE 官网产品页面。>

欧盟RoHS指令2011/65/EU	不符合
欧盟ELV指令2000/53/EC	符合
中国电器电子产品有害物质限制使用管理办法（China RoHS 2，工业和信息化部携七部委2016年第32号令	受限材料超出阈值
欧盟REACH法规(EC) No. 1907/2006	欧洲化学品管理局最新发布的SVHC候选清单: 2024年6月（241） SVHC候选清单的声明更新至: 2024年6月（241） 超过限值的SVHC： Pb (36.09% in Component Part) **物品安全使用说明：** 使用本产品时不要进食、 饮水或吸烟。 作业后彻底清洗。 如果可能，请回收再利用，如需废弃处置，请遵守当地有关法规。
卤素含量	低卤素 - 每种匀质材料的 Br、Cl、F、I < 900 ppm。也不含 BFR/CFR/PVC
焊接工艺能力	回流焊接可达到 260°C

产品合规免责声明

此信息基于对供应商的合理调查以及TE对供应商提供的信息的现有认知。此信息可能发生变化。经TE确认符合欧盟RoHS的产品编号，产品均质材料中铅、六价铬、汞、PBB、PBDE、 DEHP、BBP、DBP和DIBP 的最大浓度不超过 0.1%，镉的最大浓度不超过 0.01%或符合指令2011/65/EU(RoHS2)及其修订指令规定的豁免。根据2011/65/EU 指令要求电子电气产品需要进行 CE 标识。元器件产品通常无需进行CE 标识。经 TE 确认符合欧盟 ELV 指令的产品编号，产品均质材料中，铅、六价铬和汞的最大浓度不超过0.1%，镉的最大浓度不超过 0.01%（按重量计算），或符合指令 2000/53/EC (ELV) 附录中规定的豁免。 关于欧盟REACH法规，TE 目前提供的此产品编号的物品中高度关注物质（SVHC）的信息是基于欧洲化学品管理局（ECHA）最新发布的“物品中物质的要求指南”，链接如下：https://echa.europa.eu/guidance-documents/guidance-on-reach

配套部件

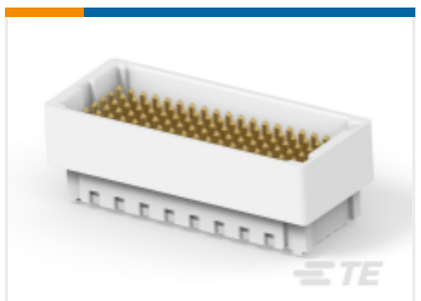

TE 产品编号 CAT-MEZALOK-HS-114
High-speed Mezzanine Connector: Pin & Socket Connector

TE 产品编号 2355827-1
Mezalok, LF SKT, 320 p, 10 mm, 50 Au, TL

TE 产品编号 2355827-9
Mezalok, LF SKT, 320 p, 18 mm, 50 Au, TL

TE 产品编号 2102430-3
Socket Assy, 320 Psn, TL, 12mm, Mezalok

该系列中的其他产品 | Mezalok HSLF

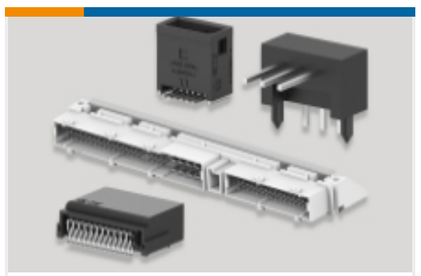

PCB 板端连接器及母端(21)

客户还购买了

TE 产品编号2102161-1
Fortis Zd 3Pr 20Col Vert Full Shrd Assy

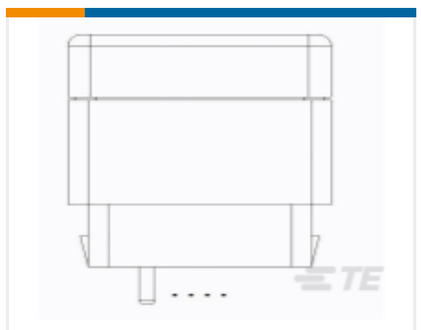

TE 产品编号65002-06N
RECP ASSY

TE 产品编号D209003001
RAY-103-7.5(100)

TE 产品编号170360-3
MINI UNIVERSAL M-N-L PIN

TE 产品编号217212-1
PRO-CR ASSY, CES

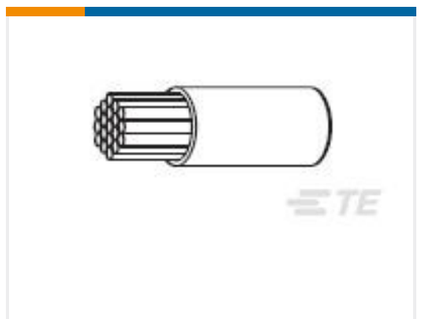

TE 产品编号2079373003
FLHTC0311-0.35-0

TE 产品编号2355827-9
Mezalok, LF SKT, 320 p, 18 mm, 50 Au, TL

TE 产品编号8-1879132-6
RN 0402 17K4 0.1% 10PPM 5K RL

TE 产品编号992013-000
AD-1386-CALIBRATION-GAUGE

TE 产品编号CTS-S20-20
CONT SOC ASSY

文档

产品图纸

Pin Assy, 320 Psn, Tin Lead, Mezalok

英文版本

CAD 文件

3D PDF

3D

下载查看

ENG_CVM_CVM_2102429-1_D.2d_dxf.zip

英文版本

下载查看

ENG_CVM_CVM_2102429-1_D.3d_igs.zip

英文版本

下载查看

ENG_CVM_CVM_2102429-1_D.3d_stp.zip

英文版本

下载CAD文件代表我接受和同意**使用条款**。

数据表/目录页

Mezalok Connector Brochure

英文版本

产品规格

产品规格

英文版本