2098978-1 ✔ 有效

AMP .64 连接器系统

TE 内部编号 2098978-1

PCB Mount Header, Vertical, Wire-to-Board, 52 Position, 2.54 mm [.1 in / .197 in] Centerline, Fully Shrouded, Tin, AMP 0.64 Connector System

在 TE 官网查看>

连接器 > PCB 连接器 > PCB 板端连接器及母端 > High Pin Count Header

连接器系统: **线到板**

位数: 52

行数: 3

中心线（间距）: 2.54 mm [.1 in, .197 in]

PCB 安装方向: **垂直**

所有 High Pin Count Header (65)

产品特性

产品类型特性

混合板端连接器	是
连接器形状	矩形
连接器系统	线到板
接头类型	全部带罩
可密封	否
连接器和端子端接到	印刷电路板
PCB 连接器组件类型	PCB 安装接头

结构特性

节数	1
位数	52
行数	3
PCB 安装方向	垂直

主体特性

主要产品颜色	黑色

接触件特性

端子大小	.64mm, 2.8mm
对接公端宽度	.64 mm, 2.8 mm[.025 in][.11 in]
对接公端厚度	.64 mm, .8 mm[.025 in][.031 in]
端子接触部电镀材料	锡
端子类型	公端

端接特性

PCB 端接方法	通孔 - 焊接

机械附件

安装孔	不带
接合固定	带有
面板安装特性	不带
PCB 安装固定类型	板锁
接合固定类型	锁定接口
接合对准	带有
PCB 安装对准	带有
PCB 安装固定	带有

壳体特性

中心线（间距）	2.54 mm[.1 in][.197 in]

尺寸

连接器长度	59 mm[2.32 in]
连接器宽度	34.8 mm[1.37 in]
PCB 的外形高度	27.6 mm[1.08 in]

操作/应用

屏蔽	否
电路应用	Signal

包装特性

封装数量	40
封装方法	Box

产品合规性

如需合规文档，请访问 TE 官网产品页面。>

欧盟RoHS指令2011/65/EU	符合
欧盟ELV指令2000/53/EC	符合
中国电器电子产品有害物质限制使用管理办法（China RoHS 2，工业和信息化部携七部委2016年第32号令	没有超出阈值的受限材料
欧盟REACH法规(EC) No. 1907/2006	欧洲化学品管理局最新发布的SVHC候选清单: 2024年6月（241） SVHC候选清单的声明更新至: 2024年6月（241） 不含REACH SVHC
卤素含量	低卤素 - 每种匀质材料的 Br、Cl、F、I < 900 ppm。也不含 BFR/CFR/PVC
焊接工艺能力	波峰焊接可达到 240°C

产品合规免责声明

此信息基于对供应商的合理调查以及TE对供应商提供的信息的现有认知。此信息可能发生变化。经TE确认符合欧盟RoHS的产品编号，产品均质材料中铅、六价铬、汞、PBB、PBDE、 DEHP、BBP、DBP和DIBP 的最大浓度不超过 0.1%，镉的最大浓度不超过 0.01%或符合指令2011/65/EU(RoHS2)及其修订指令规定的豁免。根据2011/65/EU 指令要求电子电气产品需要进行 CE 标识。元器件产品通常无需进行CE 标识。经 TE 确认符合欧盟 ELV 指令的产品编号，产品均质材料中，铅、六价铬和汞的最大浓度不超过0.1%，镉的最大浓度不超过 0.01%（按重量计算），或符合指令 2000/53/EC (ELV) 附录中规定的豁免。 关于欧盟REACH法规，TE 目前提供的此产品编号的物品中高度关注物质（SVHC）的信息是基于欧洲化学品管理局（ECHA）最新发布的“物品中物质的要求指南”，链接如下：https://echa.europa.eu/guidance-documents/guidance-on-reach

配套部件

TE 产品编号 2005097-1
025 RECEPTACLE CONTACT

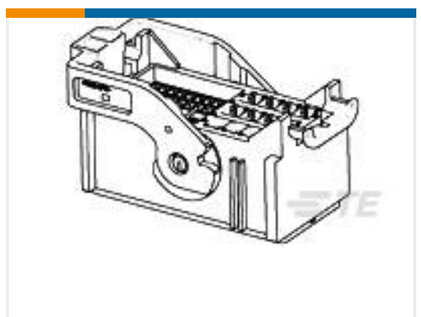

TE 产品编号 776932-1
52 pos plug assy, 0.64 and 2.8

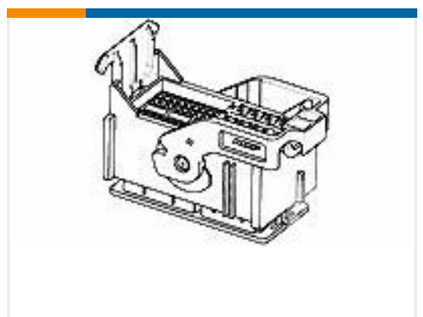

TE 产品编号 776932-3
52 pos plug, 0.64 and 2.80mm

TE 产品编号 2203937-1
52 pos plug assy, 0.64 and 2.8

TE 产品编号 2203937-5
52 pos plug assy, 0.64 and 2.8

TE 产品编号 2-1438864-0
PIN, 0.64MM,WITH RETENTION BAR

TE 产品编号 2098979-1
52 POSITION HYBRID VERT HEADER HOUSING

该系列中的其他产品 | AMP .64 连接器系统

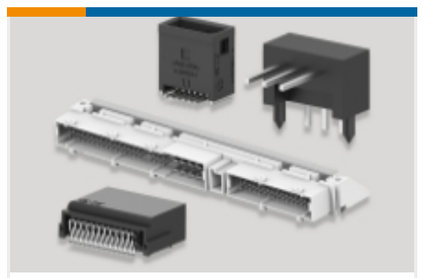

PCB 板端连接器及母端(5)

插入和拔出工具(1)

汽车端子(12)

汽车连接器护套(26)

汽车连接器盖帽(17)

客户还购买了

TE 产品编号1717139-1
025/040 SEALED 132POS CAP ASSY

TE 产品编号185534-3
26pos MQS .63 header 90deg

TE 产品编号2430142-1
Conn G SNG 1.6mm D-Sub 9 Pin

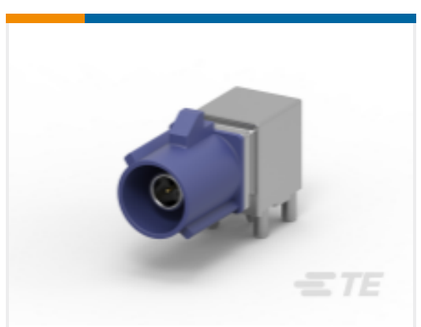

TE 产品编号2291392-3
MALE ASM, 1 POS, R/A, PCB, FAKRA

TE 产品编号2-1625885-7
1W SM M/OX 5% 180R

TE 产品编号2-2333210-2
FAKRA AUT,HDR ASSY,180DEG,COD B

TE 产品编号3-2333210-1
1POS,FAKRA AUT,HDR ASSY,180DEG, COD L

TE 产品编号5-2287903-5
FAKRA, 1 POS, EDGE MOUNT, 6 OCLOCK ASSY

TE 产品编号5-2287906-8
FAKRA, 1 POS, EDGE MOUNT, 12 OCLOCK ASSY

TE 产品编号1326508-6
PCB JACK, R/A, SNAP LOCK

文档

产品图纸

52 POSITION HYBRID VERTICAL HE

英文版本

CAD 文件

下载查看

ENG_CVM_CVM_2098978-1_A.2d_dxf.zip

英文版本

3D PDF

3D

下载查看

ENG_CVM_CVM_2098978-1_A.3d_igs.zip

英文版本

下载查看

ENG_CVM_CVM_2098978-1_A.3d_stp.zip

英文版本

下载CAD文件代表我接受和同意**使用条款**。