2029047-3 ✔ 有效

MATE-N-LOK | 微型 MATE-N-LOK

TE 内部编号 2029047-3

Housing, Receptacle, Wire-to-Board, 3 Position, 3 mm [.118 in] Centerline, Wire & Cable, UL 94V-0, Micro MATE-N-LOK, Rectangular Power Connectors

在 TE 官网查看>

连接器 > 电源连接器 > 矩形电源 > 矩形电源连接器

矩形电源连接器类型: **护套**

连接器和壳体类型: **母端, 母端**

连接器系统: **线到板**

位数: 3

中心线（间距）: 3 mm [.118 in]

产品特性

产品类型特性

矩形电源连接器类型	护套
连接器和壳体类型	母端, 母端
连接器系统	线到板
可密封	否
连接器和端子端接到	电线和电缆

结构特性

位数	3
行数	1

电气特征

工作电压	250 VDC

接触件特性

端子布局	直插式
壳体内的端子定位力	不带
端子类型	母端

端接特性	
线缆端接方法	压接
机械附件	
连接器安装类型	电缆安装（自由悬挂）
壳体特性	
中心线（间距）	3 mm[.118 in]
壳体颜色	黑色
外壳材料	尼龙
使用环境	
工作温度范围	-40 – 105 °C[-40 – 221 °F]
操作/应用	
电路应用	电源和信号
识别标记	
电路识别特性	带有
行业标准	
与已批准的标准产品兼容	UL E28476
UL 阻燃性等级	UL 94V-0
灼热丝额定值	标准件 - 非灼热丝
包装特性	
封装数量	4000
封装方法	Tray, 盒和托盘

产品合规性

如需合规文档，请访问 TE 官网产品页面。>

欧盟RoHS指令2011/65/EU	符合
欧盟ELV指令2000/53/EC	符合
中国电器电子产品有害物质限制使用管理办法（China RoHS 2，工业和信息化部携七部委2016年第32号令	没有超出阈值的受限材料
欧盟REACH法规(EC) No. 1907/2006	欧洲化学品管理局最新发布的SVHC候选清单: 2024年6月（241） SVHC候选清单的声明更新至: 2024年6月（241） 不含REACH SVHC

卤素含量	低卤素 - 每种匀质材料的 Br、Cl、F、I < 900 ppm。也不含 BFR/CFR/PVC
焊接工艺能力	不适合采用焊接工艺

产品合规免责声明

此信息基于对供应商的合理调查以及TE对供应商提供的信息的现有认知。此信息可能发生变化。经TE确认符合欧盟RoHS的产品编号，产品均质材料中铅、六价铬、汞、PBB、PBDE、 DEHP、BBP、DBP和DIBP 的最大浓度不超过 0.1%，镉的最大浓度不超过 0.01%或符合指令2011/65/EU(RoHS2)及其修订指令规定的豁免。根据2011/65/EU 指令要求电子电气产品需要进行 CE 标识。元器件产品通常无需进行CE 标识。经 TE 确认符合欧盟 ELV 指令的产品编号，产品均质材料中，铅、六价铬和汞的最大浓度不超过0.1%，镉的最大浓度不超过 0.01%（按重量计算），或符合指令 2000/53/EC (ELV) 附录中规定的豁免。 关于欧盟REACH法规，TE 目前提供的此产品编号的物品中高度关注物质（SVHC）的信息是基于欧洲化学品管理局（ECHA）最新发布的“物品中物质的要求指南”，链接如下：https://echa.europa.eu/guidance-documents/guidance-on-reach

配套部件

TE 产品编号 2-1445098-3
MICRO MNL HDR ASSY S/ROW AU LF

TE 产品编号 2-1445087-3
MICRO MNL HDR ASSY S/ROW AU LF

TE 产品编号 1445022-3
MICRO MNL RFECEPT HSG SINGLE R

TE 产品编号 2-1445100-3
MICRO MNL HDR ASSY S/ROW LF

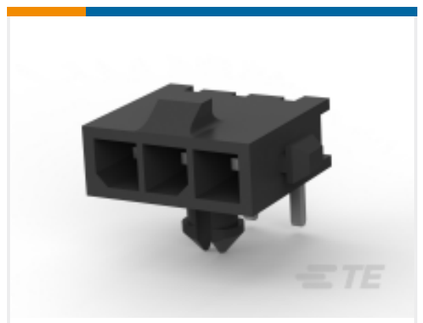

TE 产品编号 2-1445055-3
MICRO MNL HDR ASSY S/ROW LF

TE 产品编号 2-1445085-3
micro mnl hdr assy s/row au lf

TE 产品编号 2-1445097-3
MICRO MNL HDR ASSY S/ROW AU LF

TE 产品编号 2-1445099-3
MICRO MNL HDR ASSY S/ROW LF

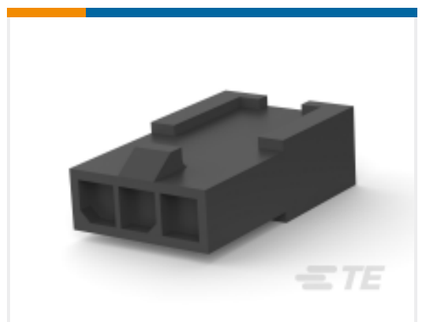

TE 产品编号 1445049-3
FREE HANG SNGL ROW HSG 3 POS

TE 产品编号 2-1445094-3
MICRO MNL HDR ASSY S/ROW AU LF

TE 产品编号 2-1445093-3
MICRO MNL HDR ASSY S/ROW AU LF

TE 产品编号 2-1445091-3
MICRO MNL HDR ASSY S/ROW AU LF

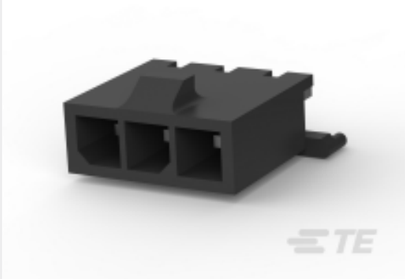

TE 产品编号 2-1445050-3

MICRO MNL HDR ASSY S/ROW LF

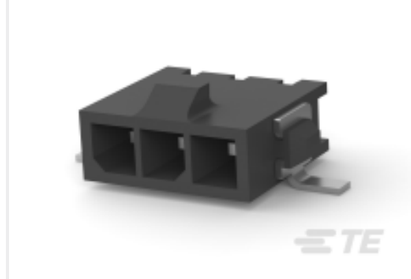

TE 产品编号 2-1445057-3

MICRO MNL HDR ASSY SINGLE ROW

TE 产品编号 2-1445051-3

MICRO MNL HDR ASSY S/ROW LF

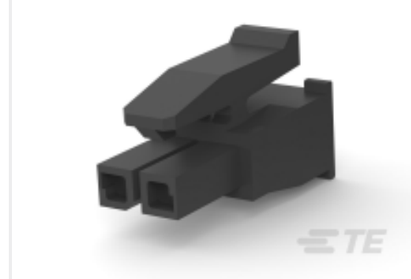

TE 产品编号 2008571-2

2 POS MICRO MNL, TOP LATCH, BL

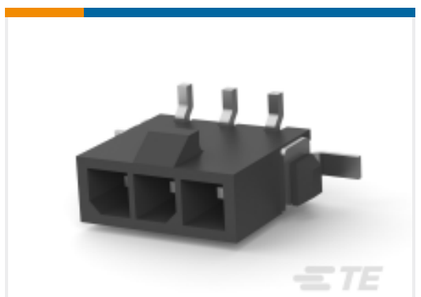

TE 产品编号 2-1445053-3

MICRO MNL HDR ASSY S/ROW LF

TE 产品编号 2-1445054-3

MICRO MNL HDR ASSY S/ROW LF

TE 产品编号 1445048-3

PANEL MT SNGL ROW HSG 3 POS

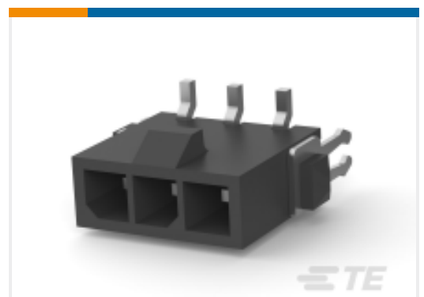

TE 产品编号 2-1445052-3

MICRO MNL HDR ASSY S/ROW LF

该系列中的其他产品 | 微型 MATE-N-LOK

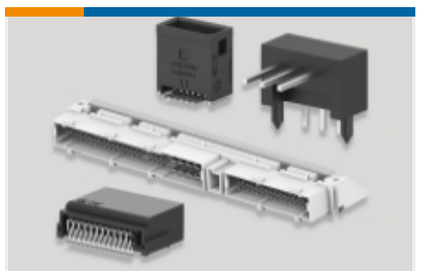

PCB 板端连接器及母端(371)

插入和拔出工具(1)

矩形电源连接器(98)

连接器端子(27)

客户还购买了

TE 产品编号493356-000

STD Snap-On Markers

TE 产品编号2-1445098-3

MICRO MNL HDR ASSY S/ROW AU LF

文档

产品图纸

3P MICRO MNL RCPT HSG SR SIDE

英文版本

CAD 文件

3D PDF

3D

下载查看

ENG_CVM_CVM_2029047-3_B.2d_dxf.zip

英文版本

下载查看

ENG_CVM_CVM_2029047-3_B.3d_igs.zip

英文版本

下载查看

ENG_CVM_CVM_2029047-3_B.3d_stp.zip

英文版本

下载CAD文件代表我接受和同意**使用条款**。

数据表/目录页

SOFT_SHELL_PIN_AND_SOCKET_CONNECTORS_CATALOG

英文版本

MICRO MATE-N-LOK CONNECTOR SYSTEM

英文版本

产品规格

应用规格

英文版本