2007877-1 ✔ 有效

IMPACT

TE 内部编号 2007877-1

180 Position, Mating Alignment, Keyed Mating Alignment Type, 18 Row, 10 Column, PCB Mount Header, Vertical, IMPACT, High Speed Backplane Connectors

在 TE 官网查看>

连接器 > PCB 连接器 > 背板连接器 > 高速背板连接器

位数: 180

行间距: 1.35 mm [.053 in]

接合对准: **带有**

接合对准类型: **键控**

行数: 18

产品特性

产品类型特性

信号排列	差分
连接器系统	板对板
连接器和端子端接到	印刷电路板
PCB 连接器组件类型	PCB 安装接头
护罩种类	部分带罩

结构特性

接地位置数量	60
线对数量	60
可堆叠	否
信号位置数量	120
位数	180
行数	18
列数	10
PCB 安装方向	垂直
引导位置	右

电气特征

阻抗	100 Ω
工作电压	30 VAC

信号特征

每列的差分对数量	6
数据速率	20 – 25 Gb/s

主体特性

主要产品颜色	黑色

接触件特性

端子接触部长度	4.5 mm[.177 in]
PCB 端子端接区域电镀材料厚度	.76 – 1.52 µm[30 – 60 µin]
端子布局	直插式
端子类型	插针
端子底板材料厚度	1.27 µm[50 µin]
端子接合区域电镀材料厚度	.76 µm[29.92 µin]
端子接触部电镀材料	金
PCB 端子端接区域电镀材料表面涂层	哑光
端子形状和构造	双梁, 双梁
端子底板材料	镍
PCB 端子端接区域电镀材料	锡
端子基材	铜合金
端子额定电流（最大值）	.75 A

端接特性

端接柱体和尾部长度	1.4 mm[.055 in]
PCB 端接方法	通孔 - 免焊连接

机械附件

导轨硬件	带有
接合固定	不带
PCB 安装固定	带有
PCB 安装固定类型	作用/符合标准的尾和螺钉
接合对准	带有
接合对准类型	键控
连接器安装类型	板安装

壳体特性

有带罩的边数	2 - 侧面

端壁位置	开式
外壳材料	LCP - GF（液晶聚合物）, LCP - GF（液晶聚合物）
中心线（间距）	1.9 mm[.075 in]

尺寸

连接器长度	25.5 mm[1.004 in]
连接器高度	28.6 mm[1.126 in]
连接器宽度	28.9 mm[1.138 in]
PCB 厚度（建议）	1 mm
PCB 孔直径	.39 mm[.015 in]
行间距	1.35 mm[.053 in]

使用环境

工作温度范围	-55 – 85 °C[-67 – 185 °F]

操作/应用

电路应用	Signal

行业标准

与已批准的标准产品兼容	UL E28476
UL 阻燃性等级	UL 94V-0

包装特性

封装方法	Tube, 盒和管

产品合规性

如需合规文档，请访问 TE 官网产品页面。>

欧盟RoHS指令2011/65/EU	符合
欧盟ELV指令2000/53/EC	符合
中国电器电子产品有害物质限制使用管理办法（China RoHS 2，工业和信息化部携七部委2016年第32号令	没有超出阈值的受限材料
欧盟REACH法规(EC) No. 1907/2006	欧洲化学品管理局最新发布的SVHC候选清单: 2024年6月（241） SVHC候选清单的声明更新至: 2024年6月（241） 不含REACH SVHC
卤素含量	低卤素 - 每种匀质材料的 Br、Cl、F、I < 900 ppm。也不含 BFR/CFR/PVC
焊接工艺能力	不适合采用焊接工艺

产品合规免责声明

此信息基于对供应商的合理调查以及TE对供应商提供的信息的现有认知。此信息可能发生变化。经TE确认符合欧盟RoHS的产品编号，产品均质材料中铅、六价铬、汞、PBB、PBDE、 DEHP、BBP、DBP和DIBP 的最大浓度不超过 0.1%，镉的最大浓度不超过 0.01%或符合指令2011/65/EU(RoHS2)及其修订指令规定的豁免。根据2011/65/EU 指令要求电子电气产品需要进行 CE 标识。元器件产品通常无需进行CE 标识。经 TE 确认符合欧盟 ELV 指令的产品编号，产品均质材料中，铅、六价铬和汞的最大浓度不超过0.1%，镉的最大浓度不超过 0.01%（按重量计算），或符合指令 2000/53/EC (ELV) 附录中规定的豁免。 关于欧盟REACH法规，TE 目前提供的此产品编号的物品中高度关注物质（SVHC）的信息是基于欧洲化学品管理局（ECHA）最新发布的“物品中物质的要求指南”，链接如下：https://echa.europa.eu/guidance-documents/guidance-on-reach

配套部件

TE 产品编号 2007741-1
IMP100S,R,RA6P10C,UG,39

TE 产品编号 2018527-1
TOOL, SEAT 6 PR 14 COL,BP CONN

该系列中的其他产品 | IMPACT

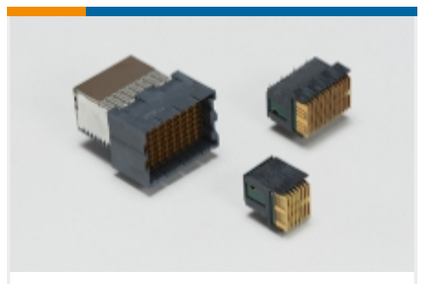

高速背板连接器(1318)

客户还购买了

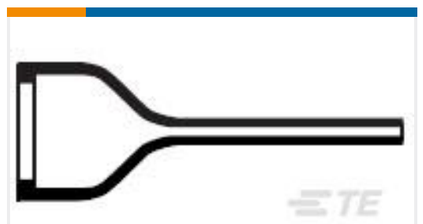

TE 产品编号198715-000
202D932-100-0

TE 产品编号YDTS20F11-98SDV001
RECP ASSY

TE 产品编号YDTS20F21-11HEV001
RECP ASSY

TE 产品编号2007884-1
IMP100S,H,V6P10C,UG,OEW39,4.5

TE 产品编号ZPF000000000033663
983-0SE 14-12 PN

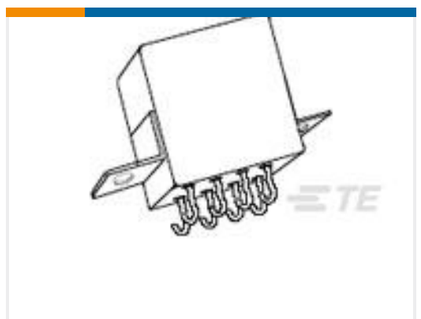

TE 产品编号9-1617751-7
FCA-210-CX2

TE 产品编号ZPF000000000020164
FMJ 12D 22-02

TE 产品编号1-2176263-9
RN 0402 37K4 0.1% 10PPM 5K RL

TE 产品编号E28586-000
TXR40AB00-2024AI

文档

CAD 文件

3D PDF

3D

下载查看

ENG_CVM_CVM_2007877-1_A.2d_dxf.zip

英文版本

下载查看

ENG_CVM_CVM_2007877-1_A.3d_igs.zip

英文版本

下载查看

ENG_CVM_CVM_2007877-1_A.3d_stp.zip

英文版本

下载CAD文件代表我接受和同意**使用条款**。

数据表/目录页

7-1773458-1_IMPACT_BACKPLANE_CONNECTOR_SYSTEM_CATALOG

英文版本

产品规格

应用规格

英文版本

机构认证

机构批件

英文版本