2-967624-1 ✔ 有效

AMP | Junior Power Timer

TE 内部编号 2-967624-1

Housing for Female Terminals, Wire-to-Wire, 18 Position, .197 in [5 mm] Centerline, White, Signal, Cable Mount (Free-Hanging), Junior Power Timer

在 TE 官网查看>

连接器 > 汽车连接器 > 汽车连接器护套 > Timer Connector Housing

连接器系统: **线到线**

位数: 18

连接器和壳体类型: **母端子护套**

中心线（间距）: 5 mm [.197 in]

可密封: **否**

所有 Timer Connector Housing (519)

产品特性

产品类型特性

混合型连接器	否
连接器形状	矩形
连接器系统	线到线
连接器和壳体类型	母端子护套
可密封	否
主要锁定特性	端子上

结构特性

位数	18
行数	3

电气特征

标称电压架构	28 V

主体特性

主要产品颜色	白色
连接器和键控代码	B

接触件特性

端子大小	2.8mm

端子类型	母端
对接公端宽度	2.8 mm[.11 in]
端子额定电流（最大值）	30 A

机械附件

端子位置保证	是
应力消除	不带
接合对准类型	键控
接合对准	带有
连接器安装类型	电缆安装（自由悬挂）

壳体特性

外壳材料	PBT GF
中心线（间距）	5 mm[.197 in]

尺寸

连接器高度	26.5 mm[1.043 in]
产品长度	34.8 mm[1.37 in]

使用环境

工作温度（最大值）	100 °C[212 °F]
工作温度范围	-30 – 100 °C[-22 – 212 °F]

操作/应用

电路应用	Signal

包装特性

封装数量	1000
封装方法	Carton

其他

可维修	否
能够保证连接器位置	否

产品合规性

如需合规文档，请访问 TE 官网产品页面。>

欧盟RoHS指令2011/65/EU	符合
欧盟ELV指令2000/53/EC	符合
中国电器电子产品有害物质限制使用管理办法（China RoHS 2，工	没有超出阈值的受限材料

业和信息化部携七部委2016年第32号令	
欧盟REACH法规(EC) No. 1907/2006	欧洲化学品管理局最新发布的SVHC候选清单: 2024年1月（240） SVHC候选清单的声明更新至: 2024年1月（240） 不含REACH SVHC
卤素含量	低卤素 - 每种匀质材料的 Br、Cl、F、I < 900 ppm。也不含 BFR/CFR/PVC
焊接工艺能力	不适合采用焊接工艺

产品合规免责声明

此信息基于对供应商的合理调查以及TE对供应商提供的信息的现有认知。此信息可能发生变化。经TE确认符合欧盟RoHS的产品编号，产品均质材料中铅、六价铬、汞、PBB、PBDE、 DEHP、BBP、DBP和DIBP 的最大浓度不超过 0.1%，镉的最大浓度不超过 0.01%或符合指令2011/65/EU(RoHS2)及其修订指令规定的豁免。根据2011/65/EU 指令要求电子电气产品需要进行 CE 标识。元器件产品通常无需进行CE 标识。经 TE 确认符合欧盟 ELV 指令的产品编号，产品均质材料中，铅、六价铬和汞的最大浓度不超过0.1%，镉的最大浓度不超过 0.01%（按重量计算），或符合指令 2000/53/EC (ELV) 附录中规定的豁免。 关于欧盟REACH法规，TE 目前提供的此产品编号的物品中高度关注物质（SVHC）的信息是基于欧洲化学品管理局（ECHA）最新发布的“物品中物质的要求指南”，链接如下：https://echa.europa.eu/guidance-documents/guidance-on-reach

配套部件

TE 产品编号 7-968974-1
MCP2,8 GEH ASSY 18P

TE 产品编号 CAT-T4827-T273
定时器，母端和公端

TE 产品编号 3-966140-5
MESSERLEISTE 6P

TE 产品编号 967634-1
2. RETAINER FOR 18POS

TE 产品编号 1719810-1
JPT REC 2.8 Contact SRC Sn

TE 产品编号 1-927768-1
JPT REC 2.8 Contact SRC Au

该系列中的其他产品 | Junior Power Timer

专用端子(1)

其他汽车连接器附件(2)

插入和拔出工具(8)

模块元件(4)

汇流条和端子(1)

汽车端子(190)

汽车连接器护套(324)

汽车连接器盖帽(9)

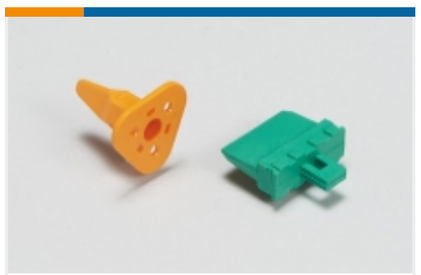

汽车连接器锁和位置保证(8)

连接器密封件和盲堵(9)

客户还购买了

TE 产品编号3-967624-1
Timer Connector Housing

TE 产品编号1-1241370-3
6POS MQS REC COD A

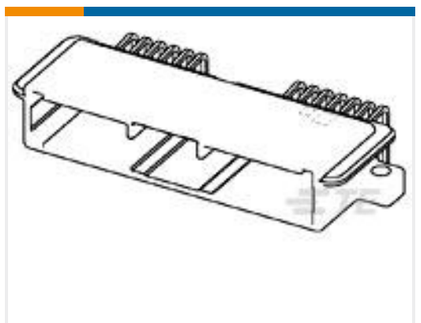

TE 产品编号1612050-9
025 LOW PROFILE 32POS CAP ASSY 6 Au

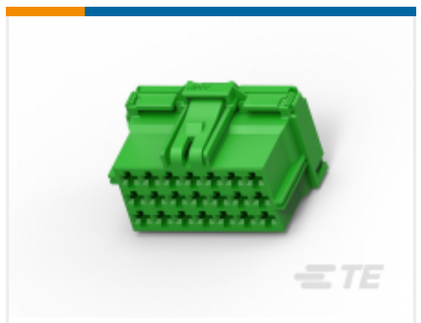

TE 产品编号2137358-3
AMP MCP Unsealed Connector Housings

TE 产品编号174197-1
FASTON .250 SERIES (6.3 MM) HOUSING

TE 产品编号6473773-1
025/375 24POS 20CKT CAP ASSY

文档

产品图纸

JUN-POW-TIM GEH 18P

英文版本

CAD 文件

3D PDF

3D

下载查看

ENG_CVM_CVM_2-967624-1_C.2d_dxf.zip

英文版本

下载查看

ENG_CVM_CVM_2-967624-1_C.3d_igs.zip

英文版本

下载查看

ENG_CVM_CVM_2-967624-1_C.3d_stp.zip

英文版本

下载CAD文件代表我接受和同意**使用条款**。

数据表/目录页

Timer Interconnection System

英文版本

产品规格

产品规格

英文版本

产品规格

英文版本