H822K6BYA ✔ 有效

Holsworthy | Holsworthy Holco

TE 内部编号 2-1879665-6

Precision Resistor, Thin Film, .25 W, 22.6K ohm, .1 %, ±15 ppm/°C, Axial-Leaded, Copper Termination, 7.2 x 2.5 mm, Bandoliered, Holsworthy Holco

在 TE 官网查看>

无源元件 > 电阻器 > 通孔式电阻器

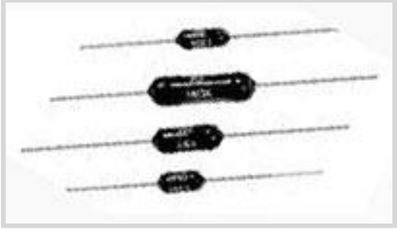

电阻器类型: **精密电阻器**

元件类型: **薄膜**

额定功率: .25 W

电阻等级: 1kΩ – 1MΩ

电阻值: 22.6K Ω

产品特性

产品类型特性

电阻器类型	精密电阻器
元件类型	薄膜

结构特性

电阻器数量	1

电气特征

工作电压	350 V
额定功率	.25 W
电阻等级	1kΩ – 1MΩ
电阻值	22.6K Ω
无源元件容差	.1 %

主体特性

引线类型	轴向引线

端接特性

端接区域基材	铜
端接数量	2

尺寸

无源元件尺寸	7.2 x 2.5 mm

使用环境

工组温度范围	-55 – 155 °C
温度系数	±15 ppm/°C

包装特性

封装方法	弹夹式

产品合规性

如需合规文档，请访问 TE 官网产品页面。>

欧盟RoHS指令2011/65/EU	符合
欧盟ELV指令2000/53/EC	符合
中国电器电子产品有害物质限制使用管理办法（China RoHS 2，工业和信息化部携七部委2016年第32号令	没有超出阈值的受限材料
欧盟REACH法规(EC) No. 1907/2006	欧洲化学品管理局最新发布的SVHC候选清单: 2024年6月（241） SVHC候选清单的声明更新至: 2024年6月（241） 不含REACH SVHC
卤素含量	低卤素 - 每种匀质材料的 Br、Cl、F、I < 900 ppm。也不含 BFR/CFR/PVC
焊接工艺能力	波峰焊接可达到 265°C

产品合规免责声明

此信息基于对供应商的合理调查以及TE对供应商提供的信息的现有认知。此信息可能发生变化。经TE确认符合欧盟RoHS的产品编号，产品均质材料中铅、六价铬、汞、PBB、PBDE、 DEHP、BBP、DBP和DIBP 的最大浓度不超过 0.1%，镉的最大浓度不超过 0.01%或符合指令2011/65/EU(RoHS2)及其修订指令规定的豁免。根据2011/65/EU 指令要求电子电气产品需要进行 CE 标识。元器件产品通常无需进行CE 标识。经 TE 确认符合欧盟 ELV 指令的产品编号，产品均质材料中，铅、六价铬和汞的最大浓度不超过0.1%，镉的最大浓度不超过 0.01%（按重量计算），或符合指令 2000/53/EC (ELV) 附录中规定的豁免。 关于欧盟REACH法规，TE 目前提供的此产品编号的物品中高度关注物质（SVHC）的信息是基于欧洲化学品管理局（ECHA）最新发布的“物品中物质的要求指南”，链接如下：https://echa.europa.eu/guidance-documents/guidance-on-reach

配套部件

TE 产品编号 1879623-8
H4 1K3 0.1% 5PPM

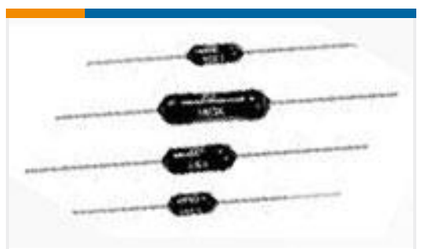

TE 产品编号 2-1879622-2
H4P 1M0 1% 50PPM

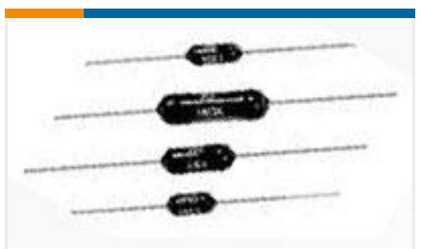

TE 产品编号 9-1879664-1
H8 10K 0.1% 15PPM

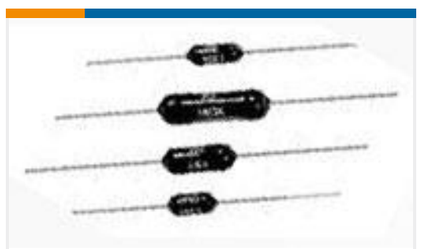

TE 产品编号 5-1879642-1
H8 5K0 0.1% 25PPM

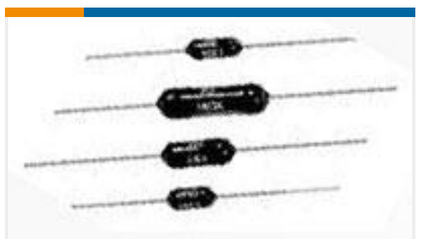

TE 产品编号 1879629-8
H4P 127R 0.5% 5PPM

该系列中的其他产品 | Holsworthy Holco

通孔式电阻器(6406)

客户还购买了

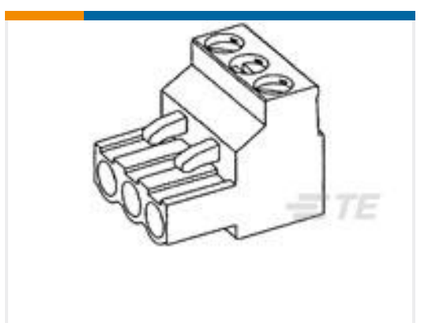

TE 产品编号796635-6
6 POS 5.08MM R/A PLUG,TRM BLK

TE 产品编号60-0172-011-P00
CONTACT SOCKET 1 MM

TE 产品编号60-0302-011-P00
CONTACT SOCKET 2 MM

文档

产品图纸

H8 22K6 0.1% 15PPM

英文版本

CAD 文件

3D PDF

3D

下载查看

ENG_CVM_CVM_2-1879665-6_BA.2d_dxf.zip

英文版本

下载查看

ENG_CVM_CVM_2-1879665-6_BA.3d_igs.zip

英文版本

下载查看

ENG_CVM_CVM_2-1879665-6_BA.3d_stp.zip

英文版本

下载CAD文件代表我接受和同意**使用条款**。

数据表/目录页

1309350_PASSIVE_COMPONENT

英文版本

Axial Leaded Precision Resistors - Type HOLCO Series

英文版本

8-1773459-4_POWER_FILTERING_AND_RESISTIVE_SOLUTIONS_FOR_ELEVATORS_AND_ESCALATORS

英文版本