BMB2A0150PN2 × 停产

Sigma

TE 内部编号 2-1624117-8

TE 内部产品描述 BMB-P 0805 150R

在 TE 官网查看>

无源元件 > 电感器 > 铁氧体磁珠

封装尺寸代码: 0805

阻抗: 150 Ω

额定电流（最大值）: 3000 mA

直流电阻: .04 Ω

产品特性

产品类型特性

封装尺寸代码	0805

电气特征

无源元件容差	25 %
阻抗	150 Ω
额定电流（最大值）	3000 mA
直流电阻	.04 Ω

使用环境

工组温度范围	-55 – 125 °C

产品合规性

如需合规文档，请访问 TE 官网产品页面。>

欧盟RoHS指令2011/65/EU	符合
欧盟ELV指令2000/53/EC	符合
中国电器电子产品有害物质限制使用管理办法（China RoHS 2，工业和信息化部携七部委2016年第32号令	没有超出阈值的受限材料
欧盟REACH法规(EC) No. 1907/2006	欧洲化学品管理局最新发布的SVHC候选清单: 2024年6月（241） SVHC候选清单的声明更新至: 2022年1月（223） 不含REACH SVHC
卤素含量	非低卤素 - 包含 Br 或 Cl > 900 ppm。
焊接工艺能力	回流焊接可达到 260°C

产品合规免责声明

此信息基于对供应商的合理调查以及TE对供应商提供的信息的现有认知。此信息可能发生变化。经TE确认符合欧盟RoHS的产品编号，产品均质材料中铅、六价铬、汞、PBB、PBDE、 DEHP、BBP、DBP和DIBP 的最大浓度不超过 0.1%，镉的最大浓度不超过 0.01%或符合指令2011/65/EU(RoHS2)及其修订指令规定的豁免。根据2011/65/EU 指令要求电子电气产品需要进行 CE 标识。元器件产品通常无需进行CE 标识。经 TE 确认符合欧盟 ELV 指令的产品编号，产品均质材料中，铅、六价铬和汞的最大浓度不超过0.1%，镉的最大浓度不超过 0.01%（按重量计算），或符合指令 2000/53/EC (ELV) 附录中规定的豁免。 关于欧盟REACH法规，TE 目前提供的此产品编号的物品中高度关注物质（SVHC）的信息是基于欧洲化学品管理局（ECHA）最新发布的“物品中物质的要求指南”，链接如下：https://echa.europa.eu/guidance-documents/guidance-on-reach

客户还购买了

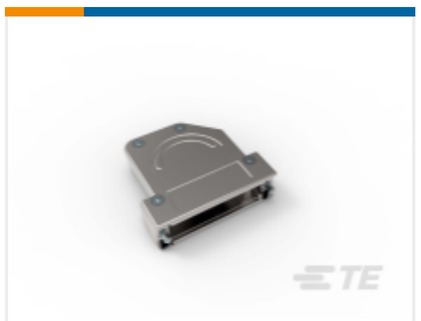

TE 产品编号1-2308342-2
FULL METAL HOODS SIZE 3-2 (RAW)

TE 产品编号5053954013
RNF-100-3/64-3-SP

TE 产品编号104477-2
20 SYSTEM 50 HDR DRRA SHRD

TE 产品编号2204585-3
ELCON MINI 3P VERT HEADER,PRESS-FIT,STD

TE 产品编号6-2176364-7
RQ 0402 22K6 0.1% 10PPM 5K RL

TE 产品编号5-1624116-8
BMB-S 0603 30R N1

TE 产品编号6-1624117-1
BMB-P 0805 60R N8

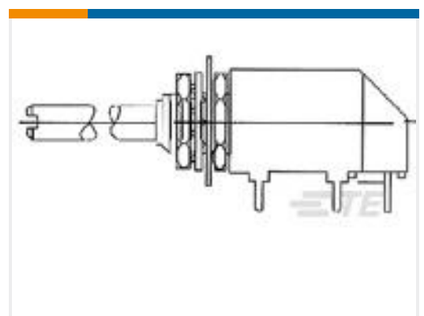

TE 产品编号5-1825033-6
DRS16C04=Rot Dip,w/Shaft

文档

CAD 文件

下载查看

ENG_CVM_CVM_2-1624117-8_A.2d_dxf.zip

英文版本

3D PDF

3D

下载查看

ENG_CVM_CVM_2-1624117-8_A.3d_igs.zip

英文版本

下载查看

ENG_CVM_CVM_2-1624117-8_A.3d_stp.zip

英文版本

下载CAD文件代表我接受和同意**使用条款**。

数据表/目录页

1309350_PASSIVE_COMPONENT

英文版本

Multilayer Ferrite Beads - Type BMB-P Series - Tyco Electronics Passives

英文版本