K200A1C1 ✔ 有效

Hartman | HARTMAN K 系列

TE 内部编号 2-1616980-5

General Purpose Contactor, DC, SPST NO DB, 200 A Contact Rating, 28 VDC Coil Voltage, Chassis Mount, Environmentally Sealed, HARTMAN K Series

在 TE 官网查看>

继电器和接触器 > 机电继电器 > DC Contactor: Small SPST 200A

继电器和接触器类型: **通用接触器**

电流类型: DC

端子排列方式: SPST NO DB

触点额定电流: 200 A

线圈电压额定值: 28 VDC

所有 DC Contactor: Small SPST 200A (4)

产品特性

产品类型特性

继电器和接触器类型	通用接触器

结构特性

端子极数	1
端子排列方式	SPST NO DB

电气特征

线圈电阻	120 Ω
端子开关电压（最大值）	28 VDC
触点额定电流	200 A
线圈电压额定值	28 VDC

主体特性

外壳类型	环境密封

端接特性

干线端接和连接类型	母排
线圈端接和连接类型	悬空引线

机械附件

产品安装特性类型	安装板

产品安装类型	机箱安装

操作/应用

电流类型	DC

产品合规性

如需合规文档，请访问 TE 官网产品页面。>

欧盟RoHS指令2011/65/EU	不符合
欧盟ELV指令2000/53/EC	不符合
中国电器电子产品有害物质限制使用管理办法（China RoHS 2，工业和信息化部携七部委2016年第32号令	受限材料超出阈值
欧盟REACH法规(EC) No. 1907/2006	欧洲化学品管理局最新发布的SVHC候选清单: 2025年1月（247） SVHC候选清单的声明更新至: 2024年1月（240） 不含REACH SVHC
卤素含量	尚未进行卤素含量审核
焊接工艺能力	不适合采用焊接工艺

产品合规免责声明

此信息基于对供应商的合理调查以及TE对供应商提供的信息的现有认知。此信息可能发生变化。经TE确认符合欧盟RoHS的产品编号，产品均质材料中铅、六价铬、汞、PBB、PBDE、 DEHP、BBP、DBP和DIBP 的最大浓度不超过 0.1%，镉的最大浓度不超过 0.01%或符合指令2011/65/EU(RoHS2)及其修订指令规定的豁免。根据2011/65/EU 指令要求电子电气产品需要进行 CE 标识。元器件产品通常无需进行CE 标识。经 TE 确认符合欧盟 ELV 指令的产品编号，产品均质材料中，铅、六价铬和汞的最大浓度不超过0.1%，镉的最大浓度不超过 0.01%（按重量计算），或符合指令 2000/53/EC (ELV) 附录中规定的豁免。 关于欧盟REACH法规，TE 目前提供的物品中高度关注物质含量（SVHC）信息是基于欧洲化学品管理局（ECHA）“物品中物质的要求指南”（2011年4月第2版），在最终产品中高度关注物质含量按重量计算不超过0.1%。TE 注意到欧洲法院在2015年9月10日的裁定（也被称为O5A：Once An Article Always An Article），对于“复杂物品”，高度关注物质含量阀值标准适用于产品本身以及组成产品的单个物品。TE 已经基于新的 ECHA“物品中物质的要求指南”（2017年6月第4版）完成对O5A规则的评估，并将相应更新REACH的声明。

配套部件

TE 产品编号 CAT-DC-K200
DC Contactor: Small SPST 200A

该系列中的其他产品 | HARTMAN K 系列

机电继电器(31)

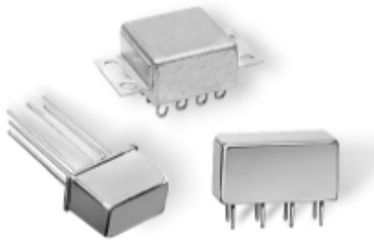

直流继电器(30)

通用接触器(31)

客户还购买了

TE 产品编号114017-ZZ
SEALING PLUG, SIZE 12/16, WHT

TE 产品编号CAT-AM71-CH8172
AMP SUPERSEAL 1.5MM，连接器壳体

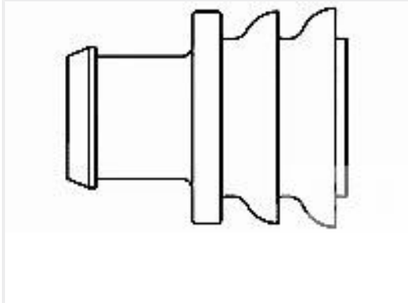

TE 产品编号281934-2
SINGLE WIRE SEAL

TE 产品编号CAT-D48-ST273
DEUTSCH Solid Contacts

TE 产品编号DT04-2P
REC, 2P, GRY, N

TE 产品编号DT06-2S
PLG, 2P, GRY, N

TE 产品编号CAT-D487-W416
Wedgelocks: DEUTSCH DT

文档

数据表/目录页

2-1616980-5_sec6_K200A1C1

英文版本