# 1924337-1 ✔ 有效

**Generation Y 连接器系统**

TE 内部编号 1924337-1

Shield Assembly, Black, Nylon, 54 Position, Generation Y Connector System, Automotive Connector Caps & Covers

**在 TE 官网查看>**

连接器 > 汽车连接器 > 汽车连接器附件 > 汽车连接器盖帽

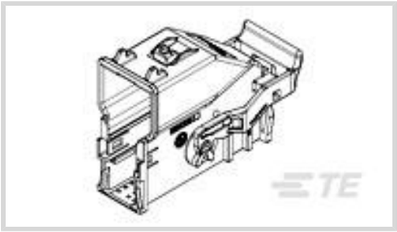

保护和应力消除附件类型: **屏蔽组件**

应力消除: **不带**

主要产品颜色: **黑色**

主要产品材料: **尼龙**

位数: **54**

## 产品特性

### 产品类型特性

| | |
|---|---|
| 保护和应力消除附件类型 | 屏蔽组件 |

### 结构特性

| | |
|---|---|
| 与连接器代码兼容 | A-E |
| 位数 | 54 |

### 主体特性

| | |
|---|---|
| 主要产品颜色 | 黑色 |
| 主要产品材料 | 尼龙 |

### 机械附件

| | |
|---|---|
| 应力消除 | 不带 |

### 包装特性

| | |
|---|---|
| 封装数量 | 1 |
| 封装方法 | 包装 |

### 其他

| | |
|---|---|
| 可维修 | 否 |

## 产品合规性

**如需合规文档，请访问 TE 官网产品页面。>**

| | |
|---|---|
| 欧盟RoHS指令2011/65/EU | 符合 |

| | |
|---|---|
| 欧盟ELV指令2000/53/EC | 符合 |
| 中国电器电子产品有害物质限制使用管理办法（China RoHS 2，工业和信息化部携七部委2016年第32号令 | 没有超出阈值的受限材料 |
| 欧盟REACH法规(EC) No. 1907/2006 | 欧洲化学品管理局最新发布的SVHC候选清单: 2024年6月（241）<br>SVHC候选清单的声明更新至: 2024年6月（241）<br>不含REACH SVHC |
| 卤素含量 | 低卤素 - 每种匀质材料的 Br、Cl、F、I < 900 ppm。也不含 BFR/CFR/PVC |
| 焊接工艺能力 | 不适合采用焊接工艺 |

产品合规免责声明

此信息基于对供应商的合理调查以及TE对供应商提供的信息的现有认知。此信息可能发生变化。经TE确认符合欧盟RoHS的产品编号，产品均质材料中铅、六价铬、汞、PBB、PBDE、 DEHP、BBP、DBP和DIBP 的最大浓度不超过 0.1%，镉的最大浓度不超过 0.01%或符合指令2011/65/EU(RoHS2)及其修订指令规定的豁免。根据2011/65/EU 指令要求电子电气产品需要进行 CE 标识。元器件产品通常无需进行CE 标识。经 TE 确认符合欧盟 ELV 指令的产品编号，产品均质材料中，铅、六价铬和汞的最大浓度不超过0.1%，镉的最大浓度不超过 0.01%（按重量计算），或符合指令 2000/53/EC (ELV) 附录中规定的豁免。 关于欧盟REACH法规，TE 目前提供的此产品编号的物品中高度关注物质（SVHC）的信息是基于欧洲化学品管理局（ECHA）最新发布的“物品中物质的要求指南”，链接如下：https://echa.europa.eu/guidance-documents/guidance-on-reach

## 配套部件

TE 产品编号 1924341-1
18P, 1 Row Carrier for54P LAC

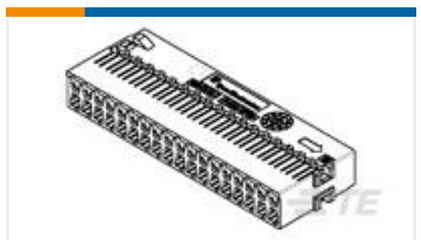

TE 产品编号 1924340-1
36P, 2 Row Carrier for 54P LAC

TE 产品编号 2035239-1
HDR ASY, 54P,VRT,SMT LAC,GEN Y, KEY A-E

TE 产品编号 1924339-1
Lever, 54 POSITION, 0.64mm

## 该系列中的其他产品 | Generation Y 连接器系统

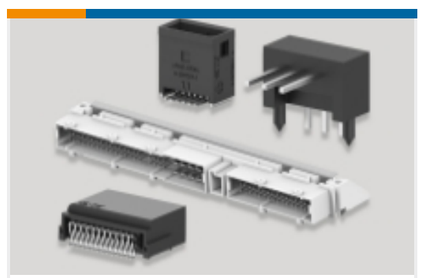

PCB 板端连接器及母端(19)

插入和拔出工具(1)

汽车端子(46)

汽车连接器护套(157)

汽车连接器盖帽(21)

连接器密封件和盲堵(6)

## 客户还购买了

TE 产品编号1-1419158-4
GET .64 连接器系统，连接器壳体

TE 产品编号1924782-2
GET FEM TERM 1.2MM, TS, TIN 1MMSQ

TE 产品编号1924900-1
Assy, Plug, 30p Hybrid Key A

TE 产品编号1924341-1
18P, 1 Row Carrier for54P LAC

TE 产品编号2288276-1
Assy,Plug,USCAR,GenY,20p,Key A, No CPA

TE 产品编号2272431-3
1X6 GET UNSLD SIDE LATCH PLUG, KEY C

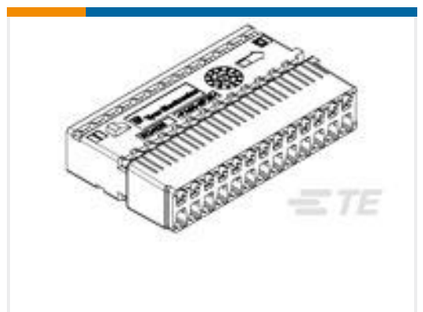

TE 产品编号1924136-3
Carrier, 26P GenerationY, Hand Mate Conn

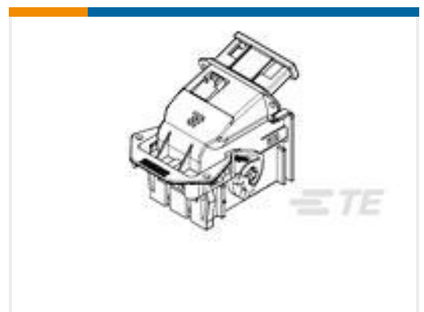

TE 产品编号1924346-1
Shield Assy, 52P Generation Y, LAC, AE

TE 产品编号2288274-2
24P HYBRID 0.64/2.8 PLUG ASSY, B KEY

## 文档

### 产品图纸

Shield Assembly, 54 POSN, 0.64mm BLK

英文版本

### CAD 文件

3D PDF

3D

**下载查看**

ENG_CVM_CVM_1924337-1_A.2d_dxf.zip

英文版本

**下载查看**

ENG_CVM_CVM_1924337-1_A.3d_igs.zip

英文版本

**下载查看**

ENG_CVM_CVM_1924337-1_A.3d_stp.zip

英文版本

下载CAD文件代表我接受和同意**使用条款**。

## 使用说明书

### 使用说明书（美国）

英文版本