1897699-5 ✔ 有效

Multilock 连接器系统

TE 内部编号 1897699-5

Housing for Female Terminals, Wire-to-Wire, 11 Position, 3.5 mm [.138 in] Centerline, Yellow, Cable Mount (Free-Hanging), Multilock Connector System

在 TE 官网查看>

连接器 > 汽车连接器 > 汽车连接器护套 > MULTILOCK，连接器壳体

连接器系统: **线到线**

位数: 11

连接器和壳体类型: **母端子护套**

中心线（间距）: 3.5 mm [.138 in]

可密封: **否**

所有 MULTILOCK，连接器壳体 (393)

产品特性

产品类型特性

混合型连接器	是
连接器形状	矩形
连接器系统	线到线
连接器和壳体类型	母端子护套
可密封	否
主要锁定特性	外壳集成

结构特性

位数	11
行数	3

主体特性

出线角度	180°
主要产品颜色	黄色

接触件特性

端子大小	1.8mm, 3mm

机械附件

端子位置保证	否
应力消除	不带
接合对准类型	极化, 极化
接合对准	带有
连接器安装类型	电缆安装（自由悬挂）

壳体特性

外壳材料	PBT
中心线（间距）	3.5 mm[.138 in]

尺寸

连接器高度	20.1 mm[.791 in]
产品宽度	20.6 mm[.811 in]
产品长度	22.8 mm[.898 in]
行间距	5.53 mm[.217 in]

使用环境

工作温度（最大值）	70 °C, 75 °C, 80 °C, 85 °C[158 °F][167 °F][176 °F][185 °F]
工作温度范围	-40 – 85 °C[-40 – 185 °F]

行业标准

UL 阻燃性等级	UL 94HB

其他

可维修	是
能够保证连接器位置	否

产品合规性

如需合规文档，请访问 TE 官网产品页面。>

欧盟RoHS指令2011/65/EU	符合
欧盟ELV指令2000/53/EC	符合
中国电器电子产品有害物质限制使用管理办法（China RoHS 2，工业和信息化部携七部委2016年第32号令	没有超出阈值的受限材料
欧盟REACH法规(EC) No. 1907/2006	

	欧洲化学品管理局最新发布的SVHC候选清单: 2024年6月（241） SVHC候选清单的声明更新至: 2024年6月（241） 不含REACH SVHC
卤素含量	低卤素 - 每种匀质材料的 Br、Cl、F、I < 900 ppm。也不含 BFR/CFR/PVC
焊接工艺能力	不适合采用焊接工艺

产品合规免责声明

此信息基于对供应商的合理调查以及TE对供应商提供的信息的现有认知。此信息可能发生变化。经TE确认符合欧盟RoHS的产品编号，产品均质材料中铅、六价铬、汞、PBB、PBDE、 DEHP、BBP、DBP和DIBP 的最大浓度不超过 0.1%，镉的最大浓度不超过 0.01%或符合指令2011/65/EU(RoHS2)及其修订指令规定的豁免。根据2011/65/EU 指令要求电子电气产品需要进行 CE 标识。元器件产品通常无需进行CE 标识。经 TE 确认符合欧盟 ELV 指令的产品编号，产品均质材料中，铅、六价铬和汞的最大浓度不超过0.1%，镉的最大浓度不超过 0.01%（按重量计算），或符合指令 2000/53/EC (ELV) 附录中规定的豁免。 关于欧盟REACH法规，TE 目前提供的此产品编号的物品中高度关注物质（SVHC）的信息是基于欧洲化学品管理局（ECHA）最新发布的“物品中物质的要求指南”，链接如下：https://echa.europa.eu/guidance-documents/guidance-on-reach

配套部件

TE 产品编号 CAT-M9194-T273
MULTILOCK，母端和公端

TE 产品编号 CAT-M9194-CH8172
MULTILOCK，连接器壳体

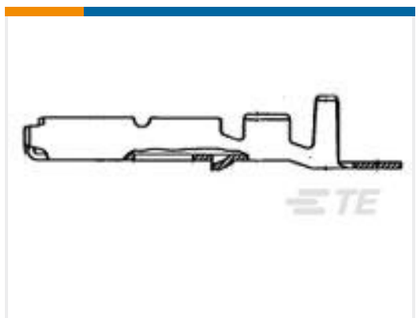

TE 产品编号 172775-1
MIC MK-2 REC B TYPE

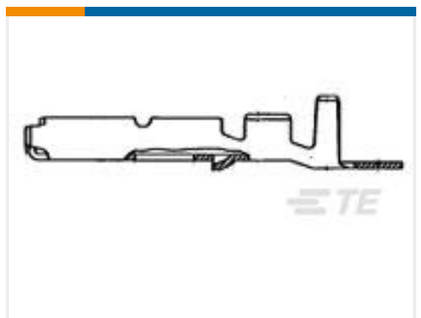

TE 产品编号 172773-1
MIC MK-2 REC B TYPE

TE 产品编号 1897700-2
DTB 11P PLUG R/HLD HSG

该系列中的其他产品 | Multilock 连接器系统

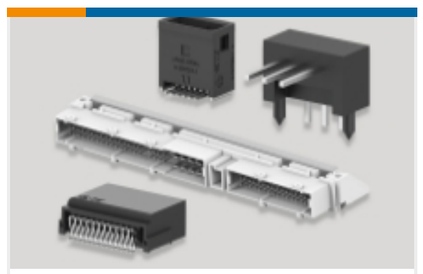

PCB 板端连接器及母端(134)

其他汽车连接器附件(12)

插入和拔出工具(6)

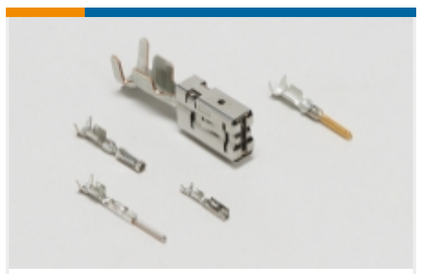

汽车端子(118)

汽车连接器护套(445)

汽车连接器盖帽(10)

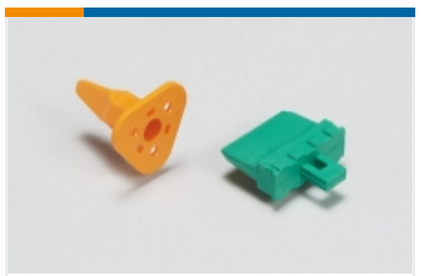

汽车连接器锁和位置保证(3)

连接器密封件和盲堵(2)

客户还购买了

TE 产品编号174952-1
MULTILOCK，连接器壳体

TE 产品编号368050-1
ECONOSEAL，连接器壳体

TE 产品编号2822357-1
070 CAVITY PLUG

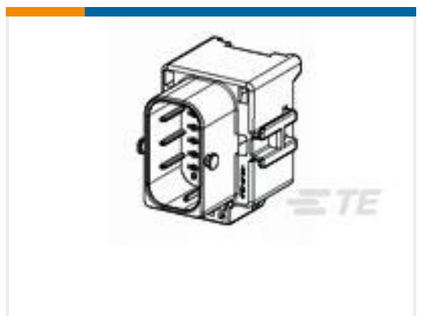

TE 产品编号1897686-2
MCP 1.5 SLD 18P TAB HSG

TE 产品编号1897688-2
MCP 1.5 SLD 18P ASS'Y

TE 产品编号2822354-1
070 TYPE RUBBER PLUG

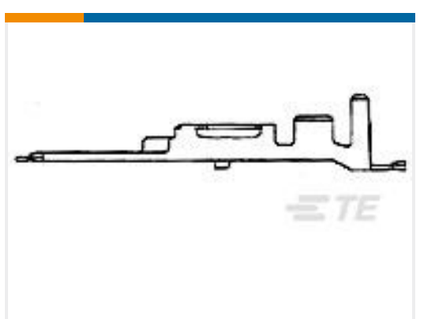

TE 产品编号172777-1
MIC MARE-2 TAB CONTACT

TE 产品编号2822356-1
070 TYPE NEW RUBBER PLUG S

文档

产品图纸

DTB 11P PLUG HSG

英文版本

CAD 文件

3D PDF

3D

下载查看

ENG_CVM_CVM_1897699-5_A.2d_dxf.zip

英文版本

下载查看

ENG_CVM_CVM_1897699-5_A.3d_igs.zip

英文版本

下载查看

ENG_CVM_CVM_1897699-5_A.3d_stp.zip

英文版本

下载CAD文件代表我接受和同意**使用条款**。

数据表/目录页

MULTILOCK Connector System

英文版本

产品规格

产品规格

英文版本