184116-1 请勿在新设计中使用

AMP | 密封连接器 SSC 系统

TE 内部编号 184116-1

Housing for Female Terminals, Wire-to-Board / Wire-to-Device / Wire-to-Wire, 2 Position, 5 mm [.197 in] Centerline, Sealed Sensor Connector SSC System

在 TE 官网查看>

连接器 > 汽车连接器 > 汽车连接器护套

连接器系统: **线到板, 线到线, 线到设备**

位数: 2

连接器和壳体类型: **母端子护套**

中心线（间距）: 5 mm [.197 in]

可密封: **是**

产品特性

产品类型特性

混合型连接器	否
连接器形状	矩形
连接器系统	线到板, 线到线, 线到设备
连接器和壳体类型	母端子护套
可密封	是
主要锁定特性	外壳集成

结构特性

位数	2
行数	1

电气特征

工作电压	125 VAC
标称电压架构	12 V, 24 V, 42 V, 48 V, 80 V, 90 V, 125 V

主体特性

出线角度	180°
主要产品颜色	褐色
连接器和键控代码	H

接触件特性

端子大小	1.8mm

机械附件

端子位置保证	否
应力消除	不带
接合对准类型	键控
接合对准	带有
连接器安装类型	电缆安装（自由悬挂）

壳体特性

外壳材料	PBT GF
中心线（间距）	5 mm[.197 in]

尺寸

连接器高度	27.6 mm[1.09 in]
产品宽度	24.1 mm[.949 in]
产品长度	22 mm[.87 in]

使用环境

工作温度（最大值）	70 °C, 75 °C, 80 °C, 85 °C, 90 °C, 100 °C, 105 °C, 110 °C, 120 °C, 125 °C[158 °F][167 °F][176 °F][185 °F][194 °F][212 °F][221 °F][230 °F][248 °F][257 °F]
工作温度范围	-40 – 125 °C[-40 – 257 °F]

行业标准

UL 阻燃性等级	UL 94HB

包装特性

封装数量	1800
封装方法	包装

其他

可维修	是
能够保证连接器位置	否

产品合规性

如需合规文档，请访问 TE 官网产品页面。>

欧盟RoHS指令2011/65/EU	符合
欧盟ELV指令2000/53/EC	符合
中国电器电子产品有害物质限制使用管理办法（China RoHS 2，工	没有超出阈值的受限材料

业和信息化部携七部委2016年第32号令	
欧盟REACH法规(EC) No. 1907/2006	欧洲化学品管理局最新发布的SVHC候选清单: 2024年6月（241） SVHC候选清单的声明更新至: 2024年6月（241） 不含REACH SVHC
卤素含量	不含 BFR/CFR/PVC - 但其他来源中的 Br或 Cl > 900 ppm。
焊接工艺能力	不适合采用焊接工艺

产品合规免责声明

此信息基于对供应商的合理调查以及TE对供应商提供的信息的现有认知。此信息可能发生变化。经TE确认符合欧盟RoHS的产品编号，产品均质材料中铅、六价铬、汞、PBB、PBDE、 DEHP、BBP、DBP和DIBP 的最大浓度不超过 0.1%，镉的最大浓度不超过 0.01%或符合指令2011/65/EU(RoHS2)及其修订指令规定的豁免。根据2011/65/EU 指令要求电子电气产品需要进行 CE 标识。元器件产品通常无需进行CE 标识。经 TE 确认符合欧盟 ELV 指令的产品编号，产品均质材料中，铅、六价铬和汞的最大浓度不超过0.1%，镉的最大浓度不超过 0.01%（按重量计算），或符合指令 2000/53/EC (ELV) 附录中规定的豁免。 关于欧盟REACH法规，TE 目前提供的此产品编号的物品中高度关注物质（SVHC）的信息是基于欧洲化学品管理局（ECHA）最新发布的“物品中物质的要求指南”，链接如下：https://echa.europa.eu/guidance-documents/guidance-on-reach

配套部件

TE 产品编号 CAT-EC7491-T273
Econoseal 母端和公端

TE 产品编号 171631-2
070 TAB CONT GOLD

TE 产品编号 184139-1
WIRE SEAL,RUBBER,SENSOR,BLUE

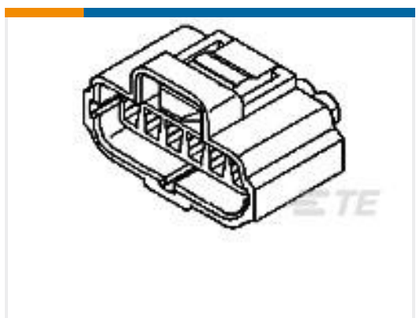

TE 产品编号 184060-1
6 POS./6 CIRC PLUG ASSY, KEY A

TE 产品编号 184030-3
RECPT, CONTACT 070, PTPPHBZ

TE 产品编号 184002-1
2 POS. PLUG ASSY, KEY B, GRAY

TE 产品编号 184141-1
WIRE SEAL,RUBBER,SENSOR,PURPLE, LIM

TE 产品编号 184140-1
WIRE SEAL,RUBBER,SENSOR, ORANGE

TE 产品编号 184095-2
RECPT, CONTACT .070, PTPPHBZ

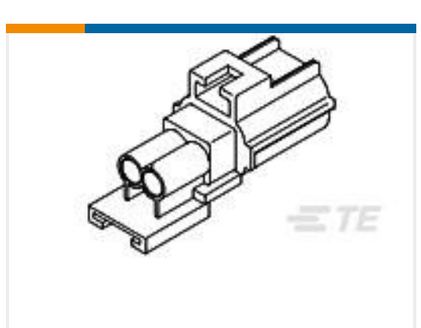

TE 产品编号 184154-1
2 POS. END CAP HSG., KEY D

TE 产品编号 184116-2
2 POS. PLUG ASSY, KEY H 1/2

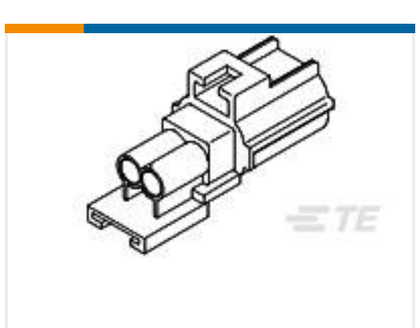

TE 产品编号 184152-1
2 POS. END CAP HSG., KEY B

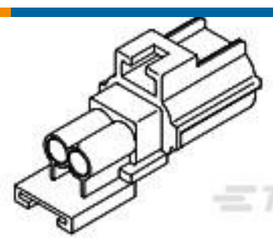

TE 产品编号 184156-1
2 POS. END CAP HSG., KEY F

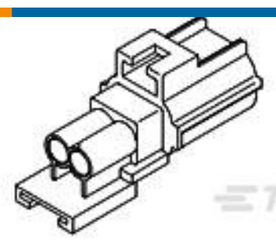

TE 产品编号 184157-1
2 POS. END CAP HSG., KEY G

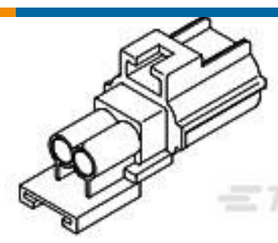

TE 产品编号 184158-1
2 POS. END CAP HSG., KEY H

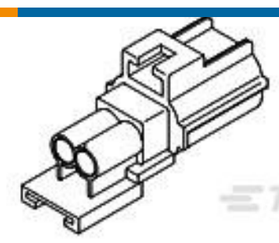

TE 产品编号 184159-1
2 POS. END CAP HSG., KEY J

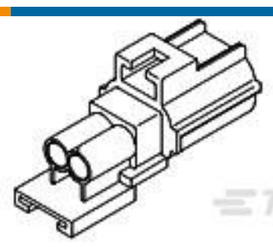

TE 产品编号 184160-1
2 POS. END CAP HSG., KEY K

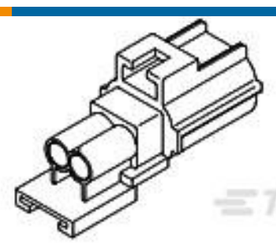

TE 产品编号 184161-1
2 POS., END CAP HSG., KEY L

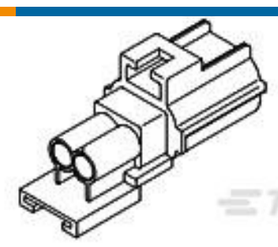

TE 产品编号 184162-1
2 POS. END CAP HSG., KEY M

TE 产品编号 184169-1
2 POS. CAP HSG., KEY G

该系列中的其他产品 | 密封连接器 SSC 系统

插入和拔出工具(1)

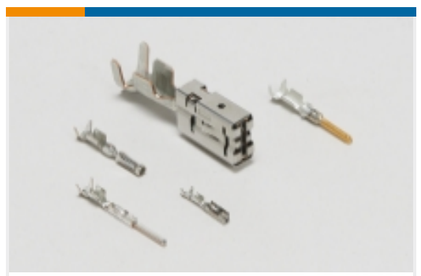

汽车端子(3)

汽车连接器护套(126)

汽车连接器盖帽(2)

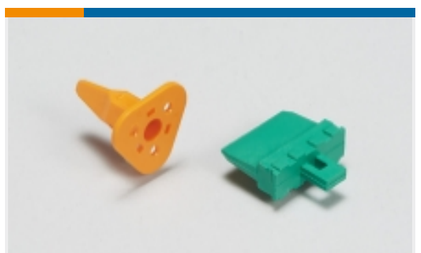

汽车连接器锁和位置保证(2)

连接器密封件和盲堵(5)

客户还购买了

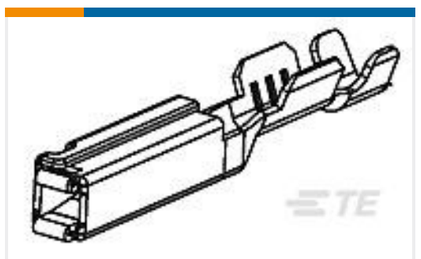

TE 产品编号1393367-1
V23540X7000Y 11=GET-FEM TERM S

TE 产品编号2176117-3
TLR 1206 1.0W R001 1% 50PPM 2K RL

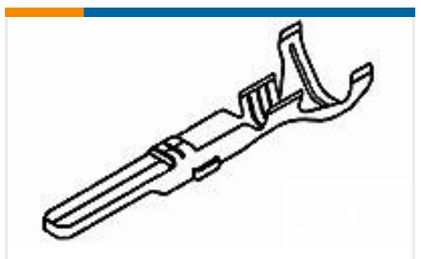

TE 产品编号881590-1
ECONOSEAL TAB .070

TE 产品编号2138314-1
36P SEALED HYBRID (32X 1.2, 4X

TE 产品编号1488991-4
3POS, MCON 1.2 CB REC 2p TL SEALED

TE 产品编号2301461-1
30POS,HYBRID,TAB HSG ASSY,SLD, COD A

TE 产品编号2203973-1
26P SEALED PLUG, ASSY, KEY A

TE 产品编号1924779-1
WIRE DRESS ASSY, 96P GPEC II

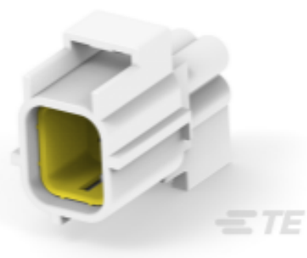

TE 产品编号184408-1
2X2 CAP ASSEMBLY, G KEY, CLASS

TE 产品编号936119-2
MQS 4P PLUG ASSY YELLOW

文档

产品图纸

2 POS. PLUG ASSY, KEY H 1/2

英文版本

CAD 文件

下载查看

ENG_CVM_CVM_184116-1_C.2d_dxf.zip

英文版本

3D PDF

3D

下载查看

ENG_CVM_CVM_184116-1_C.3d_igs.zip

英文版本

下载查看

ENG_CVM_CVM_184116-1_C.3d_stp.zip

英文版本

下载CAD文件代表我接受和同意**使用条款**。

产品规格

应用规格

英文版本

使用说明书

使用说明书（美国）

英文版本

Positioning the Double Lock Plate

英文版本