44AM1831-16-MST3-9CS2275 ✔ 有效

RAYCHEM

TE 内部编号 182957-000

600 VAC, Tin-Coated Copper, 16 AWG, -65 – 150 °C, Twisted Pair Cable

在 TE 官网查看>

线缆 > 绞合线对电缆 > NEMA WC27500: Polyalkene Medium Weight Cables

工组温度范围: -65 – 150 °C [-85 – 302 °F]

电缆类型: MIL-DTL-27500

工作电压: 600 VAC

线缆绝缘材料: **辐照交联改性** PVDF

导体材料: **镀锡铜**

所有 NEMA WC27500: Polyalkene Medium Weight Cables (32)

产品特性

电气特征

工作电压	600 VAC

主体特性

电线颜色（条纹）	无条纹, 橙色, 蓝色
电缆颜色	白色
电线颜色（基准）	白色
线缆绝缘材料	辐照交联改性 PVDF
导体材料	镀锡铜

尺寸

线径	16 AWG

使用环境

工组温度范围	-65 – 150 °C[-85 – 302 °F]
电缆类型	MIL-DTL-27500

产品合规性

如需合规文档，请访问 TE 官网产品页面。>

欧盟RoHS指令2011/65/EU	不符合

欧盟ELV指令2000/53/EC	不符合
中国电器电子产品有害物质限制使用管理办法（China RoHS 2，工业和信息化部携七部委2016年第32号令	受限材料超出阈值
欧盟REACH法规(EC) No. 1907/2006	欧洲化学品管理局最新发布的SVHC候选清单: 2025年1月（247） SVHC候选清单的声明更新至: 2024年6月（241） 超过限值的SVHC： [Phthalato(2-)]dioxotrilead (2.5% in Cable Jacket) **物品安全使用说明：** 使用本产品时不要进食、 饮水或吸烟。 作业后彻底清洗。 如果可能，请回收再利用，如需废弃处置，请遵守当地有关法规。
卤素含量	低溴/氯 - 每种匀质材料的 Br 和 Cl < 900 ppm。也不含 BFR/CFR/PVC
焊接工艺能力	不适合采用焊接工艺

产品合规免责声明

此信息基于对供应商的合理调查以及TE对供应商提供的信息的现有认知。此信息可能发生变化。经TE确认符合欧盟RoHS的产品编号，产品均质材料中铅、六价铬、汞、PBB、PBDE、 DEHP、BBP、DBP和DIBP 的最大浓度不超过 0.1%，镉的最大浓度不超过 0.01%或符合指令2011/65/EU(RoHS2)及其修订指令规定的豁免。根据2011/65/EU 指令要求电子电气产品需要进行 CE 标识。元器件产品通常无需进行CE 标识。经 TE 确认符合欧盟 ELV 指令的产品编号，产品均质材料中，铅、六价铬和汞的最大浓度不超过0.1%，镉的最大浓度不超过 0.01%（按重量计算），或符合指令 2000/53/EC (ELV) 附录中规定的豁免。 关于欧盟REACH法规，TE 目前提供的此产品编号的物品中高度关注物质（SVHC）的信息是基于欧洲化学品管理局（ECHA）最新发布的“物品中物质的要求指南”，链接如下：https://echa.europa.eu/guidance-documents/guidance-on-reach

配套部件

TE 产品编号 650076-000
D-436-38

客户还购买了

TE 产品编号BTH1-15-08-1-ZN
BTH1-15-08-1-ZN

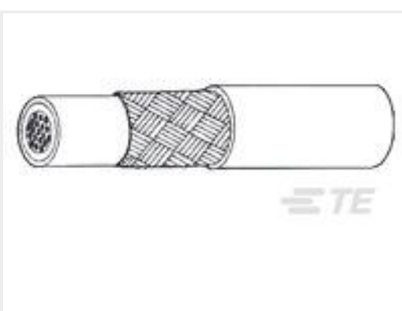

TE 产品编号387811-000
44A1111-20-4-9

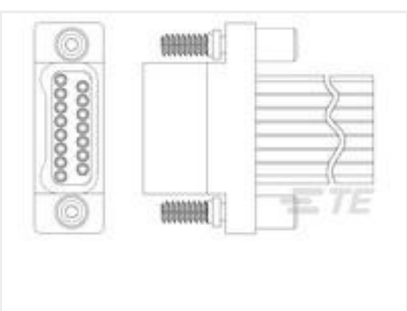

TE 产品编号8-1589946-7
STM025PC0DM018N = W DUALOBE

TE 产品编号9-1589476-1
STM015SC2DX010N = WDUALOBE

TE 产品编号70H1-19-16-1-B
70H1-19-16-1-B

TE 产品编号228311-000
HEX40-AC-00-21-A9-1-DS

TE 产品编号70A1-20-16-1-B
70A1-20-16-1-B

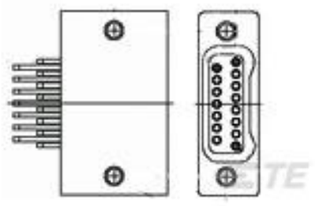

TE 产品编号2-1589483-7
STL065L2HN = SMT CONN

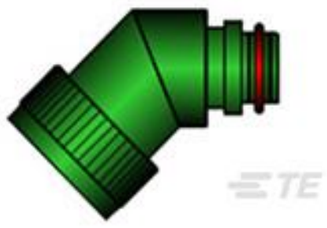

TE 产品编号A05444-000
TXR41AB45-2008BI

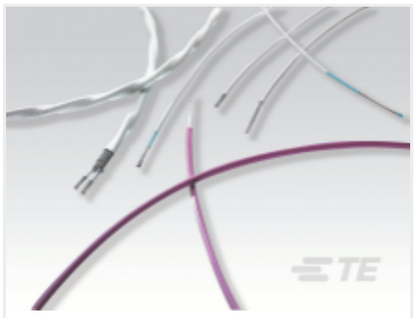

TE 产品编号E146163001
55A9012-30-4/5

文档

产品图纸

44AM1831-16-MST3-9CS2275

英文版本

数据表/目录页

1654025_Sec9_SPEC44

英文版本

Raychem Wire and Cable Quick Reference Guide

英文版本

MIL-SPEC WIRE AND CABLE

英文版本

产品规格

产品规格

英文版本