179461-5 ✔ 有效

FASTON | FASTON 快接端子 250

TE 内部编号 179461-5

Receptacle, 20 – 14 AWG Wire Size, .51 – 2.08 mm² Wire Size, Mating Tab Width 6.35 mm [.25 in], Straight, Brass, FASTON 250, Quick Disconnects

在 TE 官网查看>

端子和接头 > 快速断开

快速断开端子类型: **母端**

线径: .51 – 2.08 mm²

对接公端宽度: 6.35 mm [.25 in]

对接公端厚度: .81 mm [.032 in]

产品特性

产品类型特性

插入力	正常

结构特性

连接容量	单
与线缆类型兼容	分离式导线

接触件特性

快速断开端子类型	母端
对接公端宽度	6.35 mm[.25 in]
对接公端厚度	.81 mm[.032 in]
端子方向	直式
端子基材	黄铜
端子电镀材料	锡
压接类型	F 型压接
压线筒类型	Open

端接特性

产品端接到	线缆

机械附件

带导线绝缘	带有
接合固定类型	锁定枪

尺寸

端子材料厚度	.33 mm[.013 in]
产品长度	20.5 mm[.807 in]
兼容的绝缘直径范围	2.16 – 3.43 mm[.085 – .135 in]
线径	.51 – 2.08 mm²

使用环境

绝缘选项	非绝缘
工作温度范围	-40 – 110 °C[-40 – 230 °F]

行业标准

与机构/标准产品兼容	UL

包装特性

封装数量	1000
封装方法	零散零件/箱

其他

线路	FASTON .250

产品合规性

如需合规文档，请访问 TE 官网产品页面。>

欧盟RoHS指令2011/65/EU	符合
欧盟ELV指令2000/53/EC	符合
中国电器电子产品有害物质限制使用管理办法（China RoHS 2，工业和信息化部携七部委2016年第32号令	没有超出阈值的受限材料
欧盟REACH法规(EC) No. 1907/2006	欧洲化学品管理局最新发布的SVHC候选清单: 2024年6月（241） SVHC候选清单的声明更新至: 2024年6月（241） 不含REACH SVHC
卤素含量	低卤素 - 每种匀质材料的 Br、Cl、F、I < 900 ppm。也不含 BFR/CFR/PVC
焊接工艺能力	不适合采用焊接工艺

产品合规免责声明

此信息基于对供应商的合理调查以及TE对供应商提供的信息的现有认知。此信息可能发生变化。经TE确认符合欧盟RoHS的产品编号，产品均质材料中铅、六价铬、汞、PBB、PBDE、 DEHP、BBP、DBP和DIBP 的最大浓度不超过 0.1%，镉的最大浓度不超过 0.01%或符合指令2011/65/EU(RoHS2)及其修订指令规定的豁免。根据2011/65/EU 指令要求电子电气产品需要进行 CE 标识。元器件产品通常无需进行CE 标识。经 TE 确认符合欧盟 ELV 指令的产品编号，产品均质材料中，铅、六价铬和汞的最大浓度不超过0.1%，镉的最大浓度不超过 0.01%（按重量计算），或符合指令 2000/53/EC (ELV) 附录中规定的豁免。 关于欧盟REACH法规，TE 目前提供的此产品编号的物品中高度关注物质（SVHC）的信息是基于欧洲化学品管理局（ECHA）最新发布的“物品中物质的要求指南”，链接如下：https://echa.europa.eu/guidance-documents/guidance-on-reach

配套部件

TE 产品编号 784640-1
EXT TOOL FOR POS LOCK MKI

TE 产品编号 934677-1
DAHT 250 FASTON TAB 20-14 ASSY

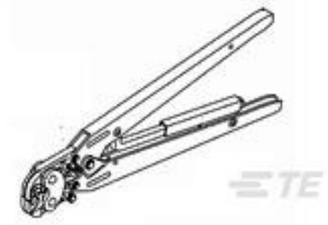

TE 产品编号 934678-1
DAHT 250 REC 20-14 ASSY

该系列中的其他产品 | FASTON 快接端子 250

PCB 端子(134)

压接端子护套(132)

压缩连接器(4)

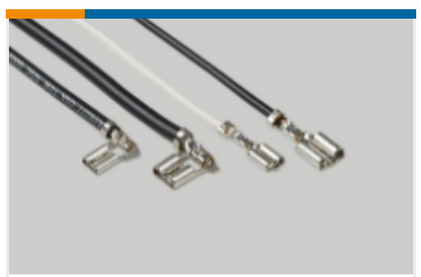

快速断开(426)

接头(4)

插入和拔出工具(6)

漆包线端子(1)

客户还购买了

TE 产品编号TAD14545101-005
M12D4-MS-FS-PUR-22SH-TYPE C GREEN-5.0M

TE 产品编号350552-1
UMNL PIN 20-14 PTPBR L/P

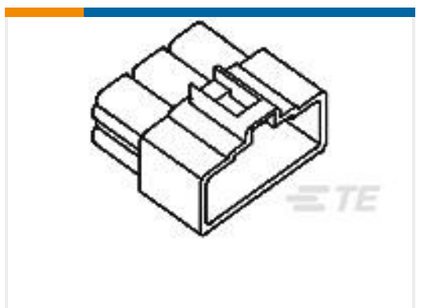

TE 产品编号171897-1
FF 250 REC HSG 6P NYLON NAT

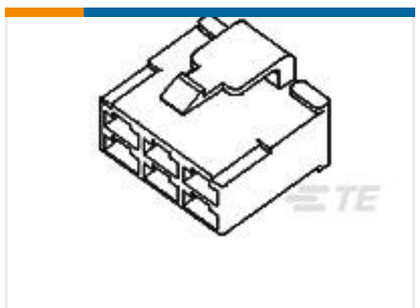

TE 产品编号172136-1
FF 250 PLUG HSG 8P NYLON NAT

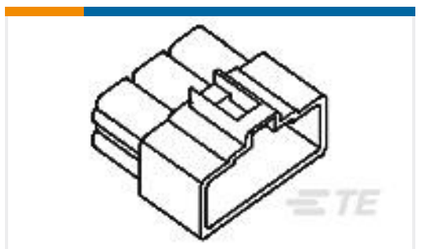

TE 产品编号172133-1
FF 250 CAP HSG 4P NYLON NAT

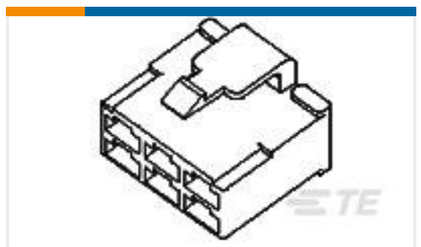

TE 产品编号171898-1
FF 250 PLUG HSG 6P NYLON NAT

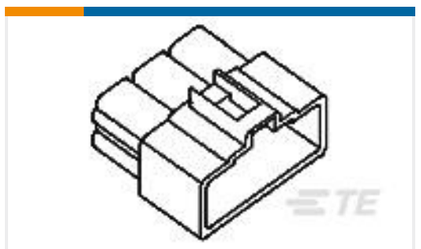

TE 产品编号172135-1
FF 250 REC HSG 8P NYLON NAT

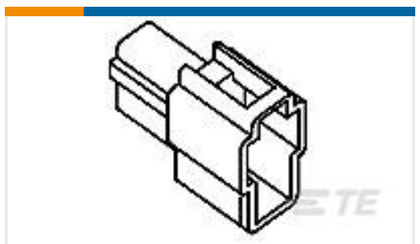

TE 产品编号172129-1
250 FASTON HSG, CAP 2P NATURAL

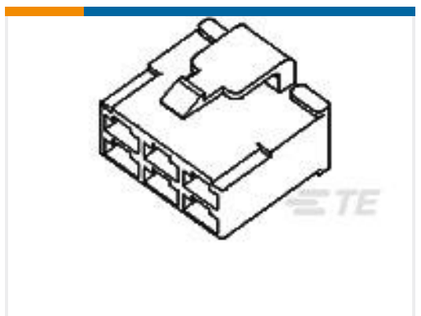

TE 产品编号172134-1
FF 250 PLUG HSG 4P NYLON NAT

TE 产品编号130014
TERM, R, PG, 22-16, M5

文档

产品图纸

250 FASTIN FASTON,REC.,20-14 AWG,TPBR

英文版本

CAD 文件

3D PDF

3D

下载查看

ENG_CVM_CVM_179461-5_A.2d_dxf.zip

英文版本

下载查看

ENG_CVM_CVM_179461-5_A.3d_igs.zip

英文版本

下载查看

ENG_CVM_CVM_179461-5_A.3d_stp.zip

英文版本

下载CAD文件代表我接受和同意**使用条款**。

产品规格

Crimping of 250 Series Tab and Receptacle Contacts

日语

应用规格

日语

应用规格

日语

Crimping of 250 Series Tab and Receptacle Contacts

日语