175095-1 ✔ 有效

AMP | Multilock 连接器系统

TE 内部编号 175095-1

Receptacle, Mating Tab Width 1.8 mm [.071 in], Tab Thickness .64 mm [.025 in], 20 – 16 AWG Wire Size, Multilock Connector System, Automotive Terminals

在 TE 官网查看>

端子和接头 > 汽车端子 > MULTILOCK，母端和公端

端子类型: **母端**

对接公端宽度: 1.8 mm [.071 in]

对接公端厚度: .64 mm [.025 in]

端子传导: 0 – 24 A（**低功率**）

线径: 20 – 16 AWG

所有 MULTILOCK，母端和公端 (111)

产品特性

产品类型特性

插座种类	180°
可密封	否
主要锁定特性	无尖刃主体

接触件特性

端子大小	1.8mm
端子制造	冲压成形
导线端子端接区域电镀材料	锡
典型额定电流	14 A
压接类型	F 型压接
端子类型	母端
对接公端宽度	1.8 mm[.071 in]
对接公端厚度	.64 mm[.025 in]
接触面电镀	锡 (Sn)

端接特性

线缆端接方法	压接
产品端接到	导线

尺寸

兼容的绝缘直径范围	1.2 – 1.9 mm[.047 – .074 in]
线径	.5 – 1.25 mm²
线径查找	16 AWG, 17 AWG, 18 AWG, 19 AWG, 20 AWG

使用环境

绝缘选项	非绝缘
工作温度（最大值）	80 °C, 85 °C, 90 °C, 100 °C, 105 °C[176 °F][185 °F][194 °F][212 °F][221 °F]
工作温度范围	-30 – 105 °C[-22 – 221 °F]

包装特性

封装数量	4000
封装方法	Reel

其他

端子传导	0 – 24 A（低功率）

产品合规性

如需合规文档，请访问 TE 官网产品页面。>

欧盟RoHS指令2011/65/EU	符合
欧盟ELV指令2000/53/EC	符合
中国电器电子产品有害物质限制使用管理办法（China RoHS 2，工业和信息化部携七部委2016年第32号令	没有超出阈值的受限材料
欧盟REACH法规(EC) No. 1907/2006	欧洲化学品管理局最新发布的SVHC候选清单: 2024年6月（241） SVHC候选清单的声明更新至: 2024年6月（241） 不含REACH SVHC
卤素含量	低卤素 - 每种匀质材料的 Br、Cl、F、I < 900 ppm。也不含 BFR/CFR/PVC
焊接工艺能力	不适合采用焊接工艺

产品合规免责声明

此信息基于对供应商的合理调查以及TE对供应商提供的信息的现有认知。此信息可能发生变化。经TE确认符合欧盟RoHS的产品编号，产品均质材料中铅、六价铬、汞、PBB、PBDE、 DEHP、BBP、DBP和DIBP 的最大浓度不超过 0.1%，镉的最大浓度不超过 0.01%或符合指令2011/65/EU(RoHS2)及其修订指令规定的豁免。根据2011/65/EU 指令要求电子电气产品需要进行 CE 标识。元器件产品通常无需进行CE 标识。经 TE 确认符合欧盟 ELV 指令的产品编号，产品均质材料中，铅、六价铬和汞的最大浓度不超过0.1%，镉的最大浓度不超过 0.01%（按重量计算），或符合指令 2000/53/EC (ELV) 附录中规定的豁免。 关于欧盟REACH法规，TE 目前提供的此产品编号的物品中高度关注物质（SVHC）的信息是基于欧洲化学品管理局（ECHA）最新发布的“物品中物质的要求指南”，链接如下：https://echa.europa.eu/guidance-documents/guidance-on-reach

配套部件

TE 产品编号 CAT-M9194-CH8172
MULTILOCK，连接器壳体

TE 产品编号 7-2151335-7
OC-090F102O-102F-CRIMPTOOLINGKIT

TE 产品编号 2151335-2
OC-AT-S-FA-090F102O-102F STABL-001-0024

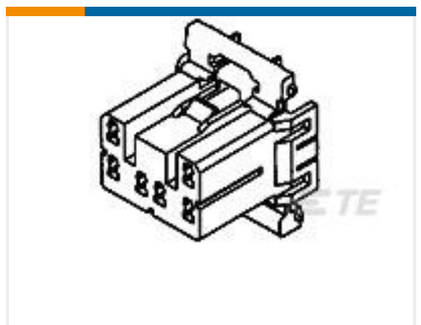

TE 产品编号 173852-5
070 MULTILOCK PLUG 14P BLUE

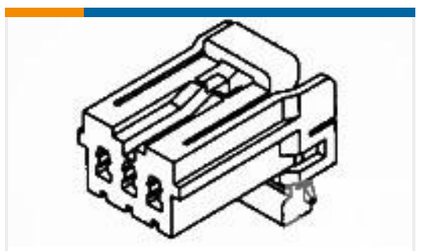

TE 产品编号 174923-5
070 MLC W-W PLUG HSG 6P BLUE

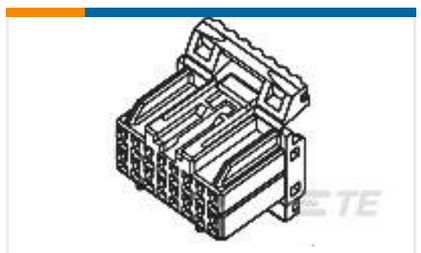

TE 产品编号 175567-6
HYBRID I/O PLUG HSG 26P GRAY

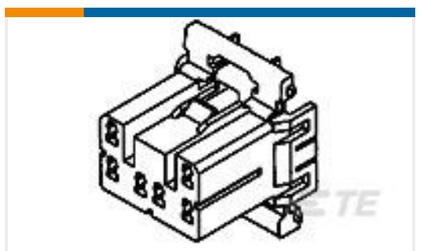

TE 产品编号 173850-4
070 MLC PLUG HSG 8P GREEN

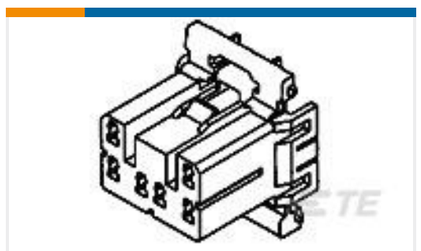

TE 产品编号 173853-7
070 MLC PLUG HSG 18P YELLOW

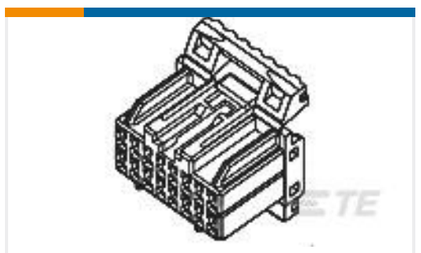

TE 产品编号 174515-5
040/070 HYBRID PLUG 22P BLUE

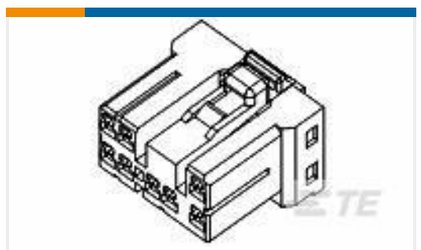

TE 产品编号 176116-5
070 MLC PLUG HSG ASSY 12P BLUE

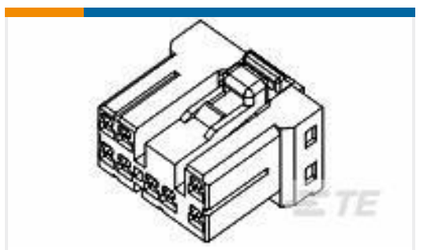

TE 产品编号 176118-8
070 MLC II PLUG ASSY 18P ORANG

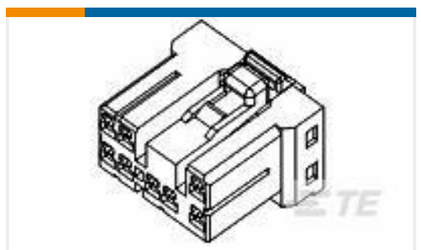

TE 产品编号 176119-8
070 MLC PLUG 20P DBL PLT ASSY

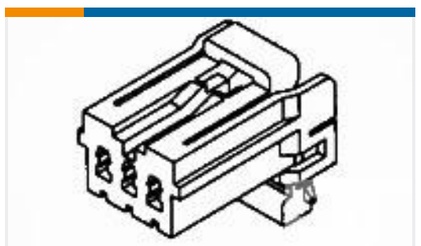

TE 产品编号 6-174922-6
070 MLC W-W PLUG HSG 4P GRAY

该系列中的其他产品 | Multilock 连接器系统

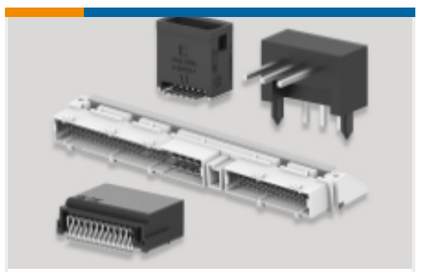

PCB 板端连接器及母端(134)

其他汽车连接器附件(12)

插入和拔出工具(6)

汽车端子(118)

汽车连接器护套(445)

汽车连接器盖帽(10)

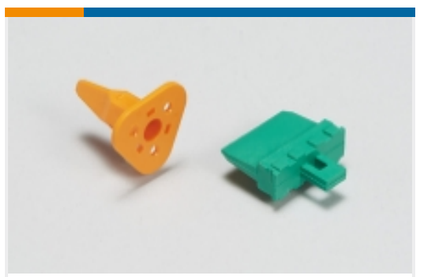

汽车连接器锁和位置保证(3)

连接器密封件和盲堵(2)

客户还购买了

TE 产品编号HD34-18-21PN
DEUTSCH HD30 Housings

TE 产品编号173852-1
MULTILOCK，连接器壳体

TE 产品编号929990-1
圆形连接器系统，插针和插座

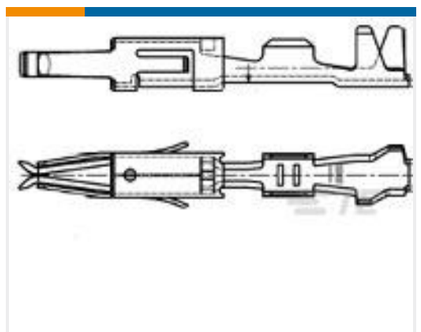

TE 产品编号962876-3
MT2 REC 1.6 Contact SWS Au

TE 产品编号2302483-3
AS16,CAP BACKSHELL KIT,RA,04P, NC12

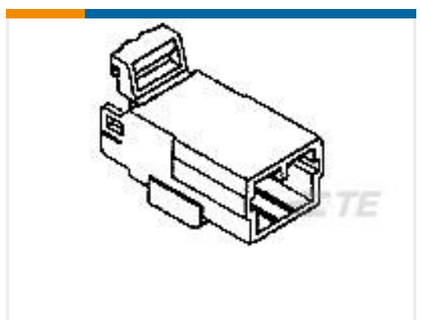

TE 产品编号174928-1
070 MLC W-W CAP HSG 3P NATURAL

TE 产品编号1-900325-9
070 RUBBER PLUG M

文档

产品图纸

070 SERIES REC CONTACT 20-16

英文版本

CAD 文件

3D PDF

英文版本

下载查看

ENG_CVM_175095-1_O.2d_dxf.zip

英文版本

下载查看

ENG_CVM_175095-1_O.3d_igs.zip

英文版本

下载查看

ENG_CVM_175095-1_O.3d_stp.zip

英文版本

下载CAD文件代表我接受和同意**使用条款**。

数据表/目录页

MULTILOCK Connector System

英文版本

产品规格

应用规格

英文版本

Crimping of .070 Series, Rec. Contact for CAVUS Wires

英文版本

使用说明书

使用说明书（非美国）

英文版本

AMP Extraction Tool P/N 755430-2 for Extraction 070 Series Cont.

英文版本