174354-6 ✔ 有效

Econoseal

TE 内部编号 174354-6

Housing for Male Terminals, Wire-to-Wire, 2 Position, 4.8 mm [.189 in] Centerline, Sealable, Gray, Signal, Cable Mount (Free-Hanging)

在 TE 官网查看>

连接器 > 汽车连接器 > 汽车连接器护套 > ECONOSEAL，连接器壳体

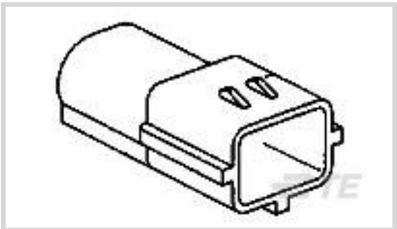

连接器系统: **线到线**

位数: 2

连接器和壳体类型: **公端子护套**

中心线（间距）: 4.8 mm [.189 in]

可密封: **是**

所有 ECONOSEAL，连接器壳体 (87)

产品特性

产品类型特性

混合型连接器	否
连接器形状	矩形
连接器系统	线到线
连接器和壳体类型	公端子护套
可密封	是
主要锁定特性	外壳集成

结构特性

位数	2
行数	1

电气特征

工作电压	12 VDC
标称电压架构	12 V

主体特性

出线角度	180°
主要产品颜色	灰色

接触件特性

端子大小	1.8mm

端子类型	公端
对接公端宽度	1.8 mm[.071 in]

机械附件

端子位置保证	是
应力消除	不带
接合对准类型	极化肋, 极化肋
接合对准	带有
连接器安装类型	电缆安装（自由悬挂）

壳体特性

外壳材料	PBT
中心线（间距）	4.8 mm[.189 in]

尺寸

连接器高度	14.05 mm[.553 in]
产品宽度	18.3 mm[.72 in]
产品长度	32.5 mm[1.28 in]

使用环境

工作温度（最大值）	70 °C, 75 °C, 80 °C, 85 °C, 90 °C, 100 °C, 105 °C[158 °F][167 °F][176 °F][185 °F][194 °F][212 °F][221 °F]
工作温度范围	-30 – 105 °C[-22 – 221 °F]

操作/应用

电路应用	Signal

行业标准

UL 阻燃性等级	UL 94V-2

包装特性

封装数量	100
封装方法	Bag

其他

可维修	是
能够保证连接器位置	否

产品合规性

如需合规文档，请访问 TE 官网产品页面。>

欧盟RoHS指令2011/65/EU	符合
欧盟ELV指令2000/53/EC	符合
中国电器电子产品有害物质限制使用管理办法（China RoHS 2，工业和信息化部携七部委2016年第32号令	没有超出阈值的受限材料
欧盟REACH法规(EC) No. 1907/2006	欧洲化学品管理局最新发布的SVHC候选清单: 2024年6月（241） SVHC候选清单的声明更新至: 2024年6月（241） 不含REACH SVHC
卤素含量	非低卤素 - 包含 Br 或 Cl > 900 ppm。
焊接工艺能力	不适合采用焊接工艺

产品合规免责声明

此信息基于对供应商的合理调查以及TE对供应商提供的信息的现有认知。此信息可能发生变化。经TE确认符合欧盟RoHS的产品编号，产品均质材料中铅、六价铬、汞、PBB、PBDE、 DEHP、BBP、DBP和DIBP 的最大浓度不超过 0.1%，镉的最大浓度不超过 0.01%或符合指令2011/65/EU(RoHS2)及其修订指令规定的豁免。根据2011/65/EU 指令要求电子电气产品需要进行 CE 标识。元器件产品通常无需进行CE 标识。经 TE 确认符合欧盟 ELV 指令的产品编号，产品均质材料中，铅、六价铬和汞的最大浓度不超过0.1%，镉的最大浓度不超过 0.01%（按重量计算），或符合指令 2000/53/EC (ELV) 附录中规定的豁免。 关于欧盟REACH法规，TE 目前提供的此产品编号的物品中高度关注物质（SVHC）的信息是基于欧洲化学品管理局（ECHA）最新发布的“物品中物质的要求指南”，链接如下：https://echa.europa.eu/guidance-documents/guidance-on-reach

配套部件

TE 产品编号 CAT-EC7491-CH8172
ECONOSEAL，连接器壳体

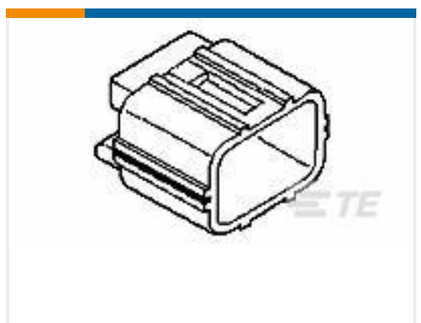

TE 产品编号 1-174355-1
E-J MK-2 CAP HSG 2P NATURAL

TE 产品编号 1-900325-9
070 RUBBER PLUG M

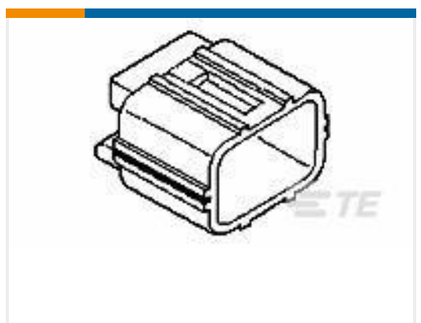

TE 产品编号 174355-7
070 ECONOSEAL MARK-2 P/CAP 2P

TE 产品编号 1-172888-3
COMPRUBBER PLUG SILICON

TE 产品编号 900324-4
070 RUBBER PLUG S

TE 产品编号 1-178210-3
NEW RUBBER PLUG SMALL WIRE

TE 产品编号 172746-1
E-J MK-2 070 RUBBER PLUG

TE 产品编号 178210-1
NEW RUBBER PLUG SMALL WIRE

客户还购买了

TE 产品编号DT04-2P
REC, 2P, GRY, N

TE 产品编号DT06-2S
PLG, 2P, GRY, N

TE 产品编号W2S
Wedgelocks: DEUTSCH DT

TE 产品编号0460-202-16141
DEUTSCH Solid Contacts

TE 产品编号282104-1
AMP SUPERSEAL 1.5MM，连接器壳体

TE 产品编号114017-ZZ
SEALING PLUG, SIZE 12/16, WHT

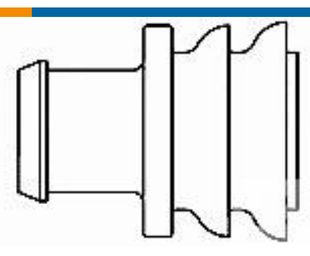

TE 产品编号281934-2
SINGLE WIRE SEAL

文档

产品图纸

EJ-2(+) 2P CAP HSG GRAY

英文版本

CAD 文件

3D PDF

3D

下载查看

ENG_CVM_CVM_174354-6_F.2d_dxf.zip

英文版本

下载查看

ENG_CVM_CVM_174354-6_F.3d_igs.zip

英文版本

下载查看

ENG_CVM_CVM_174354-6_F.3d_stp.zip

英文版本

下载CAD文件代表我接受和同意**使用条款**。

数据表/目录页

Econoseal Connector Series

英文版本

产品规格

产品规格

英文版本

产品规格

日语

使用说明书

ECONOSEAL J MARK II+ CONNECTOR (EJ-MK II+)

英文版本

客户手册（非美国）

英文版本

ECONOSEAL J MARK II+ CONNECTOR

英文版本

客户手册（非美国）

英文版本