173864-1 ✔ 有效

AMP | Multilock 连接器系统

TE 内部编号 173864-1

PCB Mount Header, Horizontal, Wire-to-Board, 24 Position, 3.5 mm [.138 in] Centerline, Fully Shrouded, Tin, Multilock Connector System

在 TE 官网查看>

连接器 > PCB 连接器 > PCB 板端连接器及母端 > Low & Medium Power Header

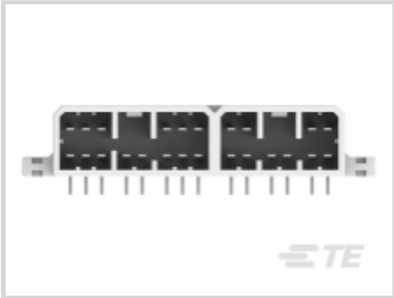

连接器系统: **线到板**

位数: 24

行数: 2

中心线（间距）: 3.5 mm [.138 in]

PCB 安装方向: **水平**

所有 Low & Medium Power Header (103)

产品特性

产品类型特性

混合板端连接器	否
连接器形状	矩形
连接器系统	线到板
接头类型	全部带罩
可密封	否
连接器和端子端接到	印刷电路板
PCB 连接器组件类型	PCB 安装接头

结构特性

节数	2
信号位置数量	24
位数	24
行数	2
PCB 安装方向	水平

电气特征

额定电压（最大值）	12 VDC
标称电压架构	12 V
工作电压	12 VDC

主体特性

主要产品颜色	白色

接触件特性

端子大小	1.8mm
对接公端宽度	1.8 mm[.071 in]
对接公端厚度	.64 mm[.025 in]
端子接触部电镀材料	锡
端子类型	公端

端接特性

PCB 端接方法	通孔 - 焊接

机械附件

安装孔	带有
接合固定	带有
面板安装特性	不带
PCB 安装固定类型	安装孔
接合固定类型	锁定接口
接合对准	带有
PCB 安装对准	不带
PCB 安装固定	不带

壳体特性

中心线（间距）	3.5 mm[.138 in]

尺寸

连接器长度	24.92 mm[.981 in]
连接器宽度	78.6 mm[3.094 in]
PCB 厚度（建议）	1.6 mm[.063 in]
PCB 的外形高度	15.8 mm[.622 in]

使用环境

工作温度（最大值）	65 °C, 70 °C, 75 °C, 80 °C, 85 °C, 90 °C, 100 °C, 105 °C[149 °F][158 °F][167 °F][176 °F][185 °F][194 °F][212 °F][221 °F]
工作温度范围	-30 – 105 °C[-22 – 221 °F]

操作/应用

屏蔽	否
电路应用	Signal

行业标准

UL 阻燃性等级	UL 94HB

包装特性

封装数量	30
封装方法	Tube

其他

接口编号	174465

产品合规性

如需合规文档，请访问 TE 官网产品页面。>

欧盟RoHS指令2011/65/EU	符合
欧盟ELV指令2000/53/EC	符合
中国电器电子产品有害物质限制使用管理办法（China RoHS 2，工业和信息化部携七部委2016年第32号令	没有超出阈值的受限材料
欧盟REACH法规(EC) No. 1907/2006	欧洲化学品管理局最新发布的SVHC候选清单: 2024年6月（241） SVHC候选清单的声明更新至: 2024年6月（241） 不含REACH SVHC
卤素含量	低卤素 - 每种匀质材料的 Br、Cl、F、I < 900 ppm。也不含 BFR/CFR/PVC
焊接工艺能力	波峰焊接可达到 240°C

产品合规免责声明

此信息基于对供应商的合理调查以及TE对供应商提供的信息的现有认知。此信息可能发生变化。经TE确认符合欧盟RoHS的产品编号，产品均质材料中铅、六价铬、汞、PBB、PBDE、 DEHP、BBP、DBP和DIBP 的最大浓度不超过 0.1%，镉的最大浓度不超过 0.01%或符合指令2011/65/EU(RoHS2)及其修订指令规定的豁免。根据2011/65/EU 指令要求电子电气产品需要进行 CE 标识。元器件产品通常无需进行CE 标识。经 TE 确认符合欧盟 ELV 指令的产品编号，产品均质材料中，铅、六价铬和汞的最大浓度不超过0.1%，镉的最大浓度不超过 0.01%（按重量计算），或符合指令 2000/53/EC (ELV) 附录中规定的豁免。 关于欧盟REACH法规，TE 目前提供的此产品编号的物品中高度关注物质（SVHC）的信息是基于欧洲化学品管理局（ECHA）最新发布的“物品中物质的要求指南”，链接如下：https://echa.europa.eu/guidance-documents/guidance-on-reach

配套部件

TE 产品编号 CAT-M9194-CH8172
MULTILOCK，连接器壳体

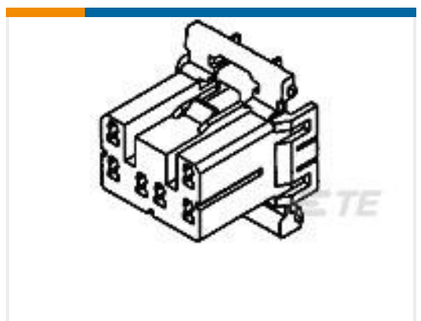

TE 产品编号 173852-5
070 MULTILOCK PLUG 14P BLUE

该系列中的其他产品 | Multilock 连接器系统

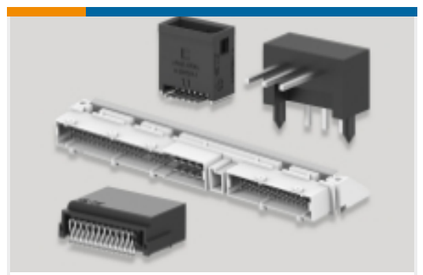

PCB 板端连接器及母端(134)

其他汽车连接器附件(12)

插入和拔出工具(6)

汽车端子(118)

汽车连接器护套(445)

汽车连接器盖帽(10)

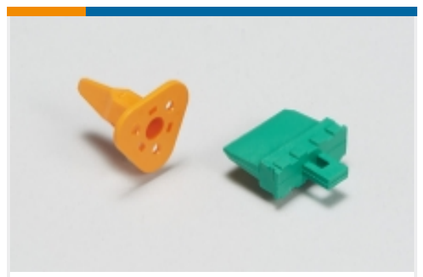

汽车连接器锁和位置保证(3)

连接器密封件和盲堵(2)

客户还购买了

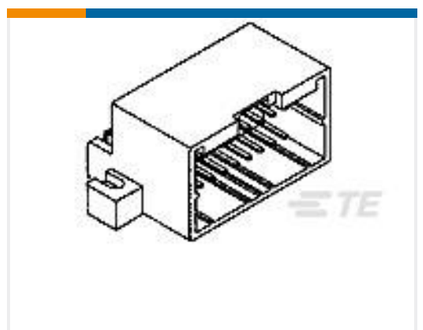

TE 产品编号174053-2
040 MULTILOCK I/O CONN 16PASSY

TE 产品编号1717396-2
Press-Fit & SMT Header

TE 产品编号1-1743447-2
ACTION PIN FOR 1.2mm TAB

TE 产品编号4-2177419-3
32POS,TAB 0.5X0.4,HEADER ASSY, CODA

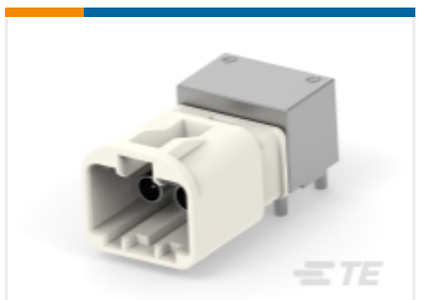

TE 产品编号2306368-2

2P,MATE-AX,HDR ASSY,90DEG,COD B

TE 产品编号2323881-4

TAB1.5X0.6,MS

TE 产品编号2391079-1

Matenet, header, 2x2 port, code A

TE 产品编号2405707-1

4P,MATE-AX,HDR ASSY,90DEG,COD A

TE 产品编号3-2840625-1

2POS,HC-STAK 25,HDR INNER HSG ASSY,BXDU

文档

产品图纸

070 MLC 24P CAP ASSY NATURAL

日语

CAD 文件

3D PDF

3D

下载查看

ENG_CVM_CVM_173864-1_H.2d_dxf.zip

英文版本

下载查看

ENG_CVM_CVM_173864-1_H.3d_igs.zip

英文版本

下载查看

ENG_CVM_CVM_173864-1_H.3d_stp.zip

英文版本

3D PDF

英文版本

下载查看

ENG_CVM_173864-1_E.2d_dxf.zip

英文版本

下载查看

ENG_CVM_173864-1_E.3d_igs.zip

英文版本

下载查看

ENG_CVM_173864-1_E.3d_stp.zip

英文版本

下载CAD文件代表我接受和同意**使用条款**。

产品规格

.070 Series Multilock I/O Connector (MLC) MK-II for P.C.B.

日语

产品规格

日语

产品规格

日语