160056 ✔ 有效

SOLISTRAND

TE 内部编号 160056

Closed Ring Tongue Terminal, 8 AWG, M10 Stud Size, 10 mm / 10.5 mm [.413 in] Stud Diameter, Closed Barrel, Straight, Tin, Uninsulated

在 TE 官网查看>

端子和接头 > 环形端子

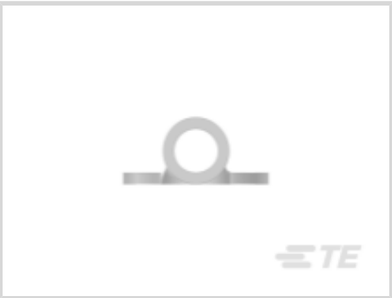

环形端子产品类型: **闭环舌形端子**

线径: 13100 – 20800 CMA

螺钉尺寸: M10

产品特性

产品类型特性

环形端子产品类型	闭环舌形端子
螺钉尺寸	M10
可密封	否
电线绝缘支持固定类型	非绝缘支撑

结构特性

孔数	1

主体特性

产品重量	3.523 g

接触件特性

压线筒类型	Closed
端子方向	直式
端子电镀材料	锡

机械附件

带导线绝缘	不带

尺寸

线径	13100 – 20800 CMA
螺钉直径	10 mm, 10.5 mm[.413 in]
舌厚	.79 mm[.031 in]
产品长度	29.67 mm[1.166 in]
压线筒内径	4.37 mm[.172 in]

使用环境

绝缘选项	非绝缘
工作温度范围	170 °C[338 °F]

操作/应用

与电线基础材料兼容	铜
与电线电镀材料兼容	锡

行业标准

符合政府资质的端子	否

包装特性

封装数量	500
封装方法	Box

产品合规性

如需合规文档，请访问 TE 官网产品页面。>

欧盟RoHS指令2011/65/EU	符合
欧盟ELV指令2000/53/EC	符合
中国电器电子产品有害物质限制使用管理办法（China RoHS 2，工业和信息化部携七部委2016年第32号令	没有超出阈值的受限材料
欧盟REACH法规(EC) No. 1907/2006	欧洲化学品管理局最新发布的SVHC候选清单: 2024年6月（241） SVHC候选清单的声明更新至: 2024年6月（241） 不含REACH SVHC
卤素含量	低卤素 - 每种匀质材料的 Br、Cl、F、I < 900 ppm。也不含 BFR/CFR/PVC
焊接工艺能力	不适合采用焊接工艺

产品合规免责声明

此信息基于对供应商的合理调查以及TE对供应商提供的信息的现有认知。此信息可能发生变化。经TE确认符合欧盟RoHS的产品编号，产品均质材料中铅、六价铬、汞、PBB、PBDE、 DEHP、BBP、DBP和DIBP 的最大浓度不超过 0.1%，镉的最大浓度不超过 0.01%或符合指令2011/65/EU(RoHS2)及其修订指令规定的豁免。根据2011/65/EU 指令要求电子电气产品需要进行 CE 标识。元器件产品通常无需进行CE 标识。经 TE 确认符合欧盟 ELV 指令的产品编号，产品均质材料中，铅、六价铬

和汞的最大浓度不超过0.1%，镉的最大浓度不超过 0.01%（按重量计算），或符合指令 2000/53/EC (ELV) 附录中规定的豁免。 关于欧盟REACH法规，TE 目前提供的此产品编号的物品中高度关注物质（SVHC）的信息是基于欧洲化学品管理局（ECHA）最新发布的“物品中物质的要求指南”，链接如下：https://echa.europa.eu/guidance-documents/guidance-on-reach

配套部件

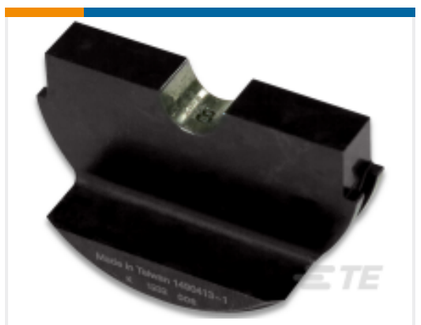

TE 产品编号 1490413-1
HYP10 SOLIS 8AWG NEST

TE 产品编号 1490414-1
HYP10 SOLIS 8AWG INDENTER

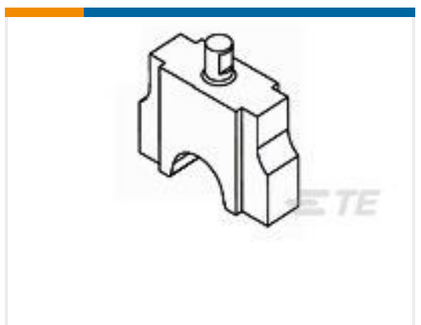

TE 产品编号 1901001-1
NEST #8

TE 产品编号 48355
HYP8 SOLIS 8AWG INDENTER

TE 产品编号 69216
HYP8/10 SOLIS 8AWG DIE SET

TE 产品编号 59824-1
TETRA-CRIMP PIDG PG FASTON 22-10 ASSY

TE 产品编号 47386
DAHT PG PIDG 26-16 ASSY

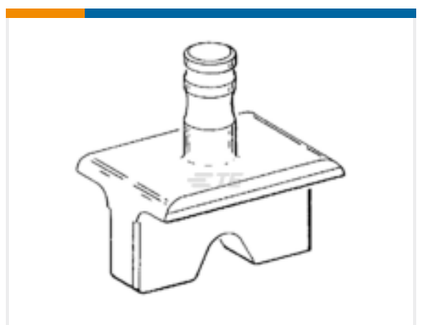

TE 产品编号 48126
HYP8 SOLIS 8AWG NEST

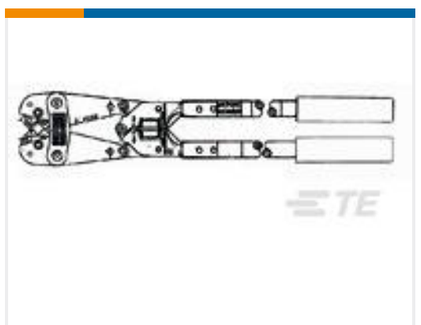

TE 产品编号 600850
ROTO-CRIMP TOOL (ASI)

TE 产品编号 601075
BANTAM ROTA-CRIMP TOOL

TE 产品编号 69339
HHHT SOLIS SOLIS FLAG STRATO 8 ASSY

TE 产品编号 69355
HHHT SOLIS SOLIS FLAG STRATO 8 ASSY

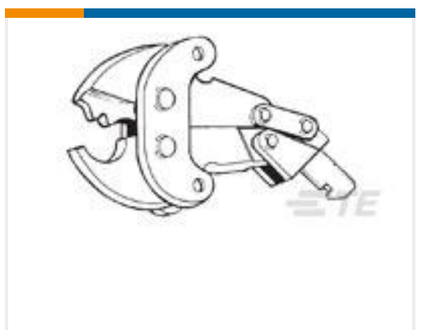

TE 产品编号 49956
PNEUMATIC SOLIS STRATO 8 HEAD

TE 产品编号 1-1377172-9
SMP 0-0160056-0

TE 产品编号 1SET191002R0000
TET CRIMP-HT

客户还购买了

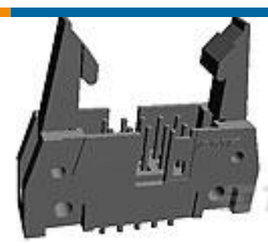

TE 产品编号5499160-4
A/L UNIV HDR 20P VERT SHT LAT

TE 产品编号35664
TERMINAL,SOLIS R 8 1/2

TE 产品编号320344
TERMINAL,SOLIS R 6 1/2

TE 产品编号33462
TERMINAL,SOLIS R 8 5/16

TE 产品编号160013
SOLIS 8 R M5

TE 产品编号8-1879214-0
CPF 0402 2K49 0.1% 25PPM 1K RL

TE 产品编号1-2318082-3
2POS,AMP MCP 2.8,REC HSG ASSY, SLD

TE 产品编号6101810001
CM-SCE-1/4-4H-4

TE 产品编号ES4050402BGM
ES4050402BGM=RELAY

TE 产品编号9465854003
RNF-3000-NR552-0-SP

文档

产品图纸

SOLIS 8 R 10MM

英文版本

CAD 文件

下载查看

ENG_CVM_CVM_160056_B.2d_dxf.zip

英文版本

3D PDF

3D

下载查看

ENG_CVM_CVM_160056_B.3d_igs.zip

英文版本

下载查看

ENG_CVM_CVM_160056_B.3d_stp.zip

英文版本

下载CAD文件代表我接受和同意**使用条款**。

机构认证

UL 报告

英文版本