QCM019PC2DC024B ✔ 有效

Nanonics

TE 内部编号 1589692-6

Standard Circular Connectors, Wire-to-Wire, 19 Position, Sealable, Wire & Cable, Signal, Cable Mount (Free-Hanging), Electroless Nickel, Aluminum

在 TE 官网查看>

连接器 > 电路连接器 > 标准圆形连接器 > NANONICS 19 Pin Circular Connector: Plug, Quick Disconnect

连接器系统: **线到线**

连接器安装类型: **电缆安装（自由悬挂）**

位数: 19

可密封: **是**

连接器和端子端接到: **电线和电缆**

所有 NANONICS 19 Pin Circular Connector: Plug, Quick Disconnect (12)

产品特性

产品类型特性

圆形连接器外壳类型	金属外壳
连接器系统	线到线
可密封	是
连接器和端子端接到	电线和电缆
圆形连接器种类	插头
外壳类型	金属

结构特性

工厂安装的后壳	带有
位数	19
端子预装	Yes

主体特性

O 形环材料	氟硅橡胶
外壳电镀材料	无电镀镍
外壳基材	铝
圆形连接器绝缘材料类型	LCP（液晶聚合物）
密封的	是

接触件特性

端子额定电流（最大值）	1 A
圆形连接器端子类型	插针

机械附件

接合固定类型	推挽式快速断开
连接器安装类型	电缆安装（自由悬挂）
接合固定	带有

尺寸

组件长度	622.94 mm[24.525 in]
线径	.05 mm²

使用环境

IP 防水密封等级	IP68
工作温度范围	-55 – 200 °C[-67 – 392 °F]

操作/应用

电路应用	Signal

包装特性

封装数量	1

产品合规性

如需合规文档，请访问 TE 官网产品页面。>

欧盟RoHS指令2011/65/EU	符合且适用豁免
欧盟ELV指令2000/53/EC	符合且适用豁免
中国电器电子产品有害物质限制使用管理办法（China RoHS 2，工业和信息化部携七部委2016年第32号令	受限材料超出阈值
欧盟REACH法规(EC) No. 1907/2006	欧洲化学品管理局最新发布的SVHC候选清单: 2024年6月（241） SVHC候选清单的声明更新至: 2024年1月（240） 超过限值的SVHC： Pb (4% in Contact/Component) **物品安全使用说明：** 使用本产品时不要进食、 饮水或吸烟。 作业后彻底清洗。 如果可能，请回收再利用，如需废弃处置，请遵守当地有关法规。
卤素含量	不含 BFR/CFR/PVC - 但其他来源中的 Br或 Cl > 900 ppm。
焊接工艺能力	波峰焊接可达到 265°C

产品合规免责声明

此信息基于对供应商的合理调查以及TE对供应商提供的信息的现有认知。此信息可能发生变化。经TE确认符合欧盟RoHS的产品编号，产品均质材料中铅、六价铬、汞、PBB、PBDE、 DEHP、BBP、DBP和DIBP 的最大浓度不超过 0.1%，镉的最大浓度不超过 0.01%或符合指令2011/65/EU(RoHS2)及其修订指令规定的豁免。根据2011/65/EU 指令要求电子电气产品需要进行 CE 标识。元器件产品通常无需进行CE 标识。经 TE 确认符合欧盟 ELV 指令的产品编号，产品均质材料中，铅、六价铬和汞的最大浓度不超过0.1%，镉的最大浓度不超过 0.01%（按重量计算），或符合指令 2000/53/EC (ELV) 附录中规定的豁免。 关于欧盟REACH法规，TE 目前提供的此产品编号的物品中高度关注物质（SVHC）的信息是基于欧洲化学品管理局（ECHA）最新发布的“物品中物质的要求指南”，链接如下：https://echa.europa.eu/guidance-documents/guidance-on-reach

客户还购买了

TE 产品编号5747844-4
09 MSFL RCPT RA 318 (IN,FM,BL)

TE 产品编号9-1393030-3
SSRK-240D20 = DIN Rail MOUNT,20A, 240V AC

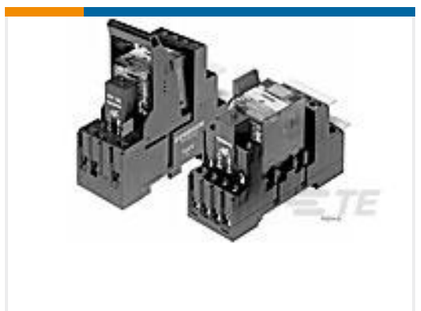

TE 产品编号2-1415366-1
PT2S7SB5

TE 产品编号2226920-1
NETT WARRIOR RECEPTACLE ASSEMBLY

TE 产品编号1546306-4
4P .374" DR BARRIER STRIP

文档

CAD 文件

下载查看

ENG_CVM_CVM_1589692-6_B.2d_dxf.zip

英文版本

3D PDF

3D

下载查看

ENG_CVM_CVM_1589692-6_B.3d_igs.zip

英文版本

下载查看

ENG_CVM_CVM_1589692-6_B.3d_stp.zip

英文版本

下载CAD文件代表我接受和同意**使用条款**。

数据表/目录页

1589692 Nanonics Cross Reference

英文版本