1513472-7 ✔ 有效

TE 内部编号 1513472-7

Stamped Metal Antenna, Dual Band, Bluetooth / Wi-Fi, External Mount, Snap-In, MHF / MHF1 / U.FL, Omnidirectional, Single Port, 3 < 6 dBi Peak Gain

在 TE 官网查看>

天线

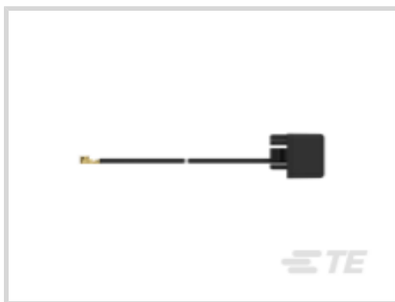

天线类型: **冲压金属**

频带类型: **双频段**

主要应用: Wi-Fi, **蓝牙**

无线应用: Wi-Fi, Zigbee, **蓝牙**

安装位置: **外部**

产品特性

产品类型特性

天线端接	MHF, MHF1, U.FL, UMCC
天线产品类型	天线

结构特性

天线种类	冲压天线
天线类型	冲压金属
频带类型	双频段
安装位置	外部
端口配置	单端口

电气特征

阻抗	50 Ω
天线操作	无源
VSWR（最大值）	<3:1

信号特征

频段	2480 – 2620 MHz, 5500 – 6200 MHz

增益（最大值）	3 dB
频率类别	2400 – 5950
峰值增益	3 < 6 dBi

主体特性

产品重量	4.05 g[.141 oz]

机械附件

极化	线性
安装类型	卡口

尺寸

产品宽度	12 mm[.472 in]
产品长度	29 mm[1.14 in]
产品高度	10 mm[.394 in]
电缆长度	.59 m[1.94 ft]

操作/应用

天线环境	室内
无线标准	802.11 a/b/g/n、蓝牙和 ZigBee
方向性	全方向

行业标准

主要应用	Wi-Fi, 蓝牙
无线应用	Wi-Fi, Zigbee, 蓝牙

产品供货情况

适用区域	全球

包装特性

封装方法	袋和盒

其他

精度级别	标准

产品合规性

如需合规文档，请访问 TE 官网产品页面。>

欧盟RoHS指令2011/65/EU	符合
欧盟ELV指令2000/53/EC	符合
中国电器电子产品有害物质限制使用管理办法（China RoHS 2，工	没有超出阈值的受限材料

业和信息化部携七部委2016年第32号令	
欧盟REACH法规(EC) No. 1907/2006	欧洲化学品管理局最新发布的SVHC候选清单: 2025年1月 （247） SVHC候选清单的声明更新至: 2017年7月 （174） 超过限值的SVHC： Not Yet Reviewed
卤素含量	非低卤素 - 包含 Br 或 Cl > 900 ppm。
焊接工艺能力	不适合采用焊接工艺

产品合规免责声明

此信息基于对供应商的合理调查以及TE对供应商提供的信息的现有认知。此信息可能发生变化。经TE确认符合欧盟RoHS的产品编号，产品均质材料中铅、六价铬、汞、PBB、PBDE、 DEHP、BBP、DBP和DIBP 的最大浓度不超过 0.1%，镉的最大浓度不超过 0.01%或符合指令2011/65/EU(RoHS2)及其修订指令规定的豁免。根据2011/65/EU 指令要求电子电气产品需要进行 CE 标识。元器件产品通常无需进行CE 标识。经 TE 确认符合欧盟 ELV 指令的产品编号，产品均质材料中，铅、六价铬和汞的最大浓度不超过0.1%，镉的最大浓度不超过 0.01%（按重量计算），或符合指令 2000/53/EC (ELV) 附录中规定的豁免。 关于欧盟REACH法规，TE 目前提供的物品中高度关注物质含量（SVHC）信息是基于欧洲化学品管理局（ECHA）“物品中物质的要求指南”（2011年4月第2版），在最终产品中高度关注物质含量按重量计算不超过0.1%。TE 注意到欧洲法院在2015年9月10日的裁定（也被称为O5A：Once An Article Always An Article），对于“复杂物品”，高度关注物质含量阀值标准适用于产品本身以及组成产品的单个物品。TE 已经基于新的 ECHA“物品中物质的要求指南”（2017年6月第4版）完成对O5A规则的评估，并将相应更新REACH的声明。

配套部件

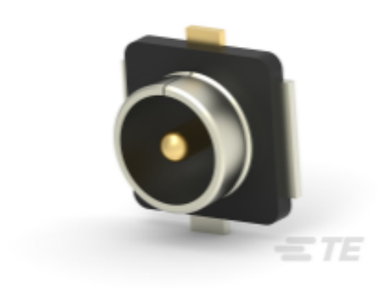

TE 产品编号 2337019-1
UMCC Micro-Coax receptacle, Gen 1

客户还购买了

TE 产品编号CAT-R21-73106549
球形热缩护套：有嘴，直角

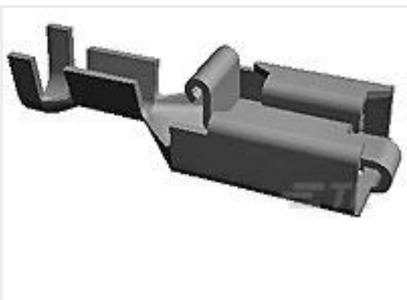

TE 产品编号154717-6
PL 250 REC TERMINAL 14-11 AWG PTPB

TE 产品编号1-1703543-0
2POS,TAB 2.8X0.8,TAB HSG,ASSY

文档

CAD 文件

3D PDF

3D

下载查看

ENG_CVM_CVM_1513472-7_G.2d_dxf.zip

英文版本

下载查看

ENG_CVM_CVM_1513472-7_G.3d_igs.zip

英文版本

下载查看

ENG_CVM_CVM_1513472-7_G.3d_stp.zip

英文版本

下载CAD文件代表我接受和同意**使用条款**。

数据表/目录页

UAM Antenna

英文版本

产品规格

产品规格

英文版本