1241724-2 ✔ 有效

TE 内部编号 1241724-2
TE 内部产品描述 MQS BU-GEH F32P
MQS 连接器外壳
在 TE 官网查看>

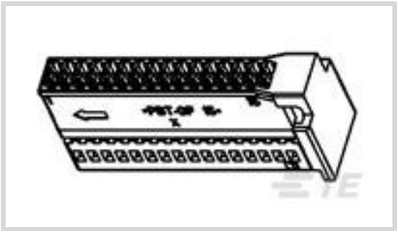

所有 MQS 连接器外壳 (360)

产品合规性

如需合规文档，请访问 TE 官网产品页面。>

欧盟RoHS指令2011/65/EU	符合
欧盟ELV指令2000/53/EC	符合
中国电器电子产品有害物质限制使用管理办法（China RoHS 2，工业和信息化部携七部委2016年第32号令	没有超出阈值的受限材料
欧盟REACH法规(EC) No. 1907/2006	欧洲化学品管理局最新发布的SVHC候选清单: 2024年6月（241） SVHC候选清单的声明更新至: 2024年6月（241） 不含REACH SVHC
卤素含量	低卤素 - 每种匀质材料的 Br、Cl、F、I < 900 ppm。也不含 BFR/CFR/PVC
焊接工艺能力	不适合采用焊接工艺

产品合规免责声明

此信息基于对供应商的合理调查以及TE对供应商提供的信息的现有认知。此信息可能发生变化。经TE确认符合欧盟RoHS的产品编号，产品均质材料中铅、六价铬、汞、PBB、PBDE、 DEHP、BBP、DBP和DIBP 的最大浓度不超过 0.1%，镉的最大浓度不超过 0.01%或符合指令2011/65/EU(RoHS2)及其修订指令规定的豁免。根据2011/65/EU 指令要求电子电气产品需要进行 CE 标识。元器件产品通常无需进行CE 标识。经 TE 确认符合欧盟 ELV 指令的产品编号，产品均质材料中，铅、六价铬和汞的最大浓度不超过0.1%，镉的最大浓度不超过 0.01%（按重量计算），或符合指令 2000/53/EC (ELV) 附录中规定的豁免。 关于欧盟REACH法规，TE 目前提供的此产品编号的物品中高度关注物质（SVHC）的信息是基于欧洲化学品管理局（ECHA）最新发布的“物品中物质的要求指南”，链接如下：https://echa.europa.eu/guidance-documents/guidance-on-reach

配套部件

TE 产品编号 CAT-M8793-T273
MQS，母端和公端

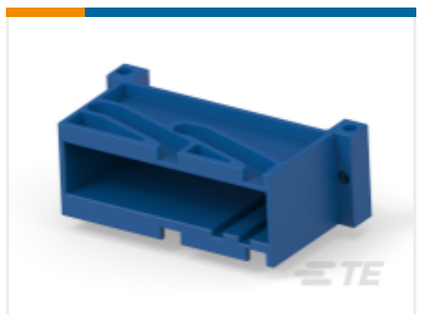

TE 产品编号 1-1355587-4
MOD2 PIN HEADER 32P

TE 产品编号 CAT-SIGH262
Signal Header

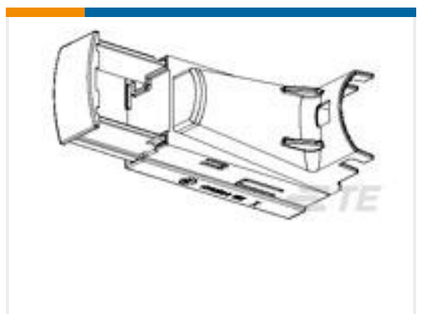

TE 产品编号 1355541-2
UMGEH M.SCHIEBER32P

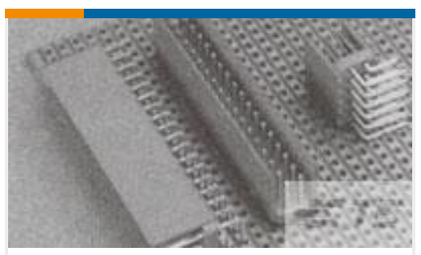

TE 产品编号 2-1355587-3
AMP MODU II PIN HEADER 32 POS ASSY

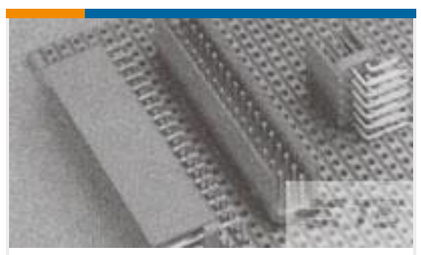

TE 产品编号 2-1355587-4
AMP MODU II PIN HEADER 32 POS ASSY

客户还购买了

TE 产品编号1717677-2
CAP ASSY,12P,BRACKET REVERSE TYPE,ATAC C

TE 产品编号7501716003
RBK-ILS-125-NR4-0-75MM

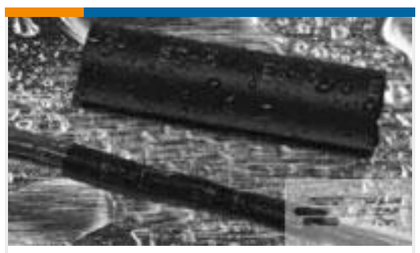

TE 产品编号799617P007
FL2500-NO.4-J2-0-42MM

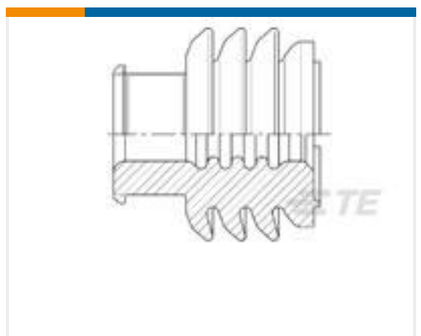

TE 产品编号1355437-3
MCP9,5 EINZELDICHTG

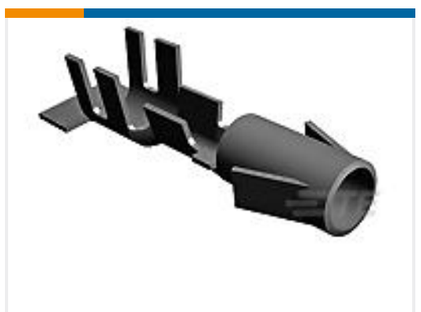

TE 产品编号927843-2
.140 SOCKET

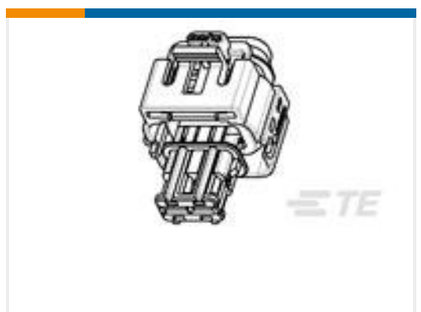

TE 产品编号1599099-1
HSG ASSY 2 POSN,2.8mm REC

TE 产品编号1747731-3
0.64/1.0 SEALED 49POS PLUG ASSY, A KEY

TE 产品编号2040105-1
0.50/1.0/2.8 SEALED PLUG ASSY 114POS

TE 产品编号2310923-2
2P 8MM HV,PLUG HSG,ASSY,SEALED, V0,B

TE 产品编号1801618-1
RELAY 40A HOLDER

文档

产品图纸

MQS BU-GEH F32P

英文版本

CAD 文件

下载查看

ENG_CVM_CVM_1241724-2_E.2d_dxf.zip

英文版本

3D PDF

3D

下载查看

ENG_CVM_CVM_1241724-2_E.3d_igs.zip

英文版本

下载查看

ENG_CVM_CVM_1241724-2_E.3d_stp.zip

英文版本

下载CAD文件代表我接受和同意**使用条款**。