102969-1 ✔ 有效

AMPMODU | AMPMODU MOD 1

TE 内部编号 102969-1

PCB Mount Header, Right Angle, Board-to-Board, 5 Position, 3.96 mm [.156 in] Centerline, Breakaway, Gold, Through Hole - Solder, Black, AMPMODU MOD 1

在 TE 官网查看>

连接器 > PCB 连接器 > PCB 板端连接器及母端

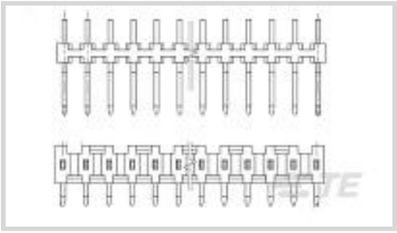

连接器系统: **板对板**

位数: 5

行数: 1

中心线（间距）: 3.96 mm [.156 in]

PCB 安装方向: **直角**

产品特性

产品类型特性

连接器系统	板对板
接头类型	分离
可密封	否
连接器和端子端接到	印刷电路板
PCB 连接器组件类型	PCB 安装接头

结构特性

板对板配置	垂直
连接器端子负载状态	选择性装载
位数	5
行数	1
PCB 安装方向	直角

电气特征

绝缘电阻	5000 MΩ
介质耐压（最大值）	1200 VACrms
接触电阻	12 mΩ

主体特性

主要产品颜色	黑色

接触件特性

端子接触部长度	8.76 mm[.345 in]
对接公端宽度	1.58 mm[.062 in]
对接公端厚度	.79 mm[.031 in]
端子接合区域电镀材料厚度	.76 µm[30 µin]
端子基材	黄铜
端子接触部电镀材料	金
端子类型	插针
端子额定电流（最大值）	5 A

端接特性

矩形端接柱体和尾部厚度	.79 mm[.031 in]
矩形端接柱体和尾部宽度	1.58 mm[.062 in]
端接柱体和尾部长度	3.81 mm[.15 in]
PCB 端接方法	通孔 - 焊接

机械附件

接合对准类型	键控
连接器安装类型	板安装
接合对准	不带
PCB 安装固定	不带

壳体特性

外壳材料	热塑性
中心线（间距）	3.96 mm[.156 in]

尺寸

PCB 厚度（建议）	1.6 mm[.06 in]

使用环境

壳体温度额定值	标准
工作温度范围	-65 – 105 °C[-85 – 221 °F]

行业标准

UL 阻燃性等级	UL 94V-0

包装特性

封装方法	Box, Carton

产品合规性

如需合规文档，请访问 TE 官网产品页面。>

欧盟RoHS指令2011/65/EU	符合
欧盟ELV指令2000/53/EC	符合
中国电器电子产品有害物质限制使用管理办法（China RoHS 2，工业和信息化部携七部委2016年第32号令	没有超出阈值的受限材料
欧盟REACH法规(EC) No. 1907/2006	欧洲化学品管理局最新发布的SVHC候选清单: 2024年6月（241） SVHC候选清单的声明更新至: 2024年6月（241） 不含REACH SVHC
卤素含量	非低卤素 - 包含 Br 或 Cl > 900 ppm。
焊接工艺能力	波峰焊接可达到 240°C

产品合规免责声明

此信息基于对供应商的合理调查以及TE对供应商提供的信息的现有认知。此信息可能发生变化。经TE确认符合欧盟RoHS的产品编号，产品均质材料中铅、六价铬、汞、PBB、PBDE、 DEHP、BBP、DBP和DIBP 的最大浓度不超过 0.1%，镉的最大浓度不超过 0.01%或符合指令2011/65/EU(RoHS2)及其修订指令规定的豁免。根据2011/65/EU 指令要求电子电气产品需要进行 CE 标识。元器件产品通常无需进行CE 标识。经 TE 确认符合欧盟 ELV 指令的产品编号，产品均质材料中，铅、六价铬和汞的最大浓度不超过0.1%，镉的最大浓度不超过 0.01%（按重量计算），或符合指令 2000/53/EC (ELV) 附录中规定的豁免。 关于欧盟REACH法规，TE 目前提供的此产品编号的物品中高度关注物质（SVHC）的信息是基于欧洲化学品管理局（ECHA）最新发布的“物品中物质的要求指南”，链接如下：https://echa.europa.eu/guidance-documents/guidance-on-reach

配套部件

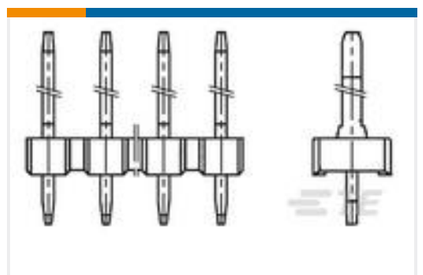

TE 产品编号 3-826544-3
33P MOD1 UNSHROUDED HEADER, ST, 0.8 Au

该系列中的其他产品 | AMPMODU MOD 1

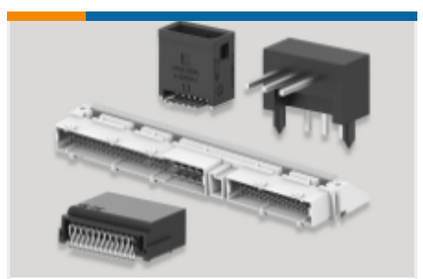

PCB 板端连接器及母端(341)

插入和拔出工具(1)

板对板跳线和分路(5)

汽车端子(4)

线到板连接器组件和护套(20)

连接器硬件(2)

连接器端子(106)

客户还购买了

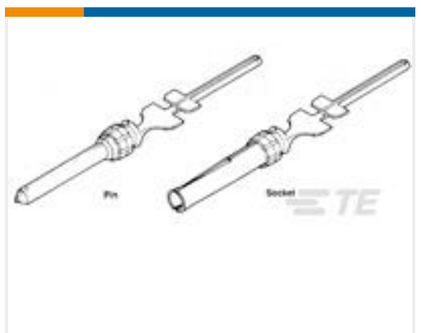

TE 产品编号5-745288-5
20 DF SKT CONTACT DUPLEX/LP

TE 产品编号1658998-1
Mini DIN, 8 pos, R/A, Shield

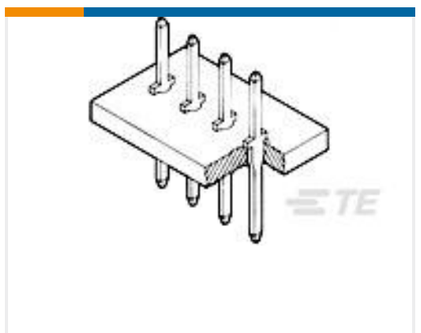

TE 产品编号86147-8
MOD I POST PLTD 30 AU

文档

产品图纸

03/05 MODI HDR SRRA .156CL

英文版本

数据表/目录页

AMPMODU Interconnetion System

AMPMODU Interconnetion System

英文版本

产品规格

产品规格

英文版本