1-292206-4 ✔ 有效

AMP Mini CT

TE 内部编号 1-292206-4

PCB Mount Header, Right Angle, Wire-to-Board, 14 Position, 1.5 mm [.059 in] Centerline, Fully Shrouded, Tin, Through Hole - Solder, AMP Mini CT

在 TE 官网查看>

连接器 > PCB 连接器 > PCB 板端连接器及母端 > MINI 通用板端连接器

连接器系统: **线到板**

位数: 14

行数: 1

中心线（间距）: 1.5 mm [.059 in]

PCB 安装方向: **直角**

所有 MINI 通用板端连接器 (39)

产品特性

产品类型特性

连接器系统	线到板
接头类型	全部带罩
可密封	否
连接器和端子端接到	印刷电路板
PCB 连接器组件类型	PCB 安装接头

结构特性

位数	14
行数	1
PCB 安装方向	直角

电气特征

工作电压	50 VAC

主体特性

主要产品颜色	土黄色

接触件特性

端子接触部长度	2.4 mm[.095 in]
接合方柱尺寸	.5 mm[.02 in]

PCB 端子端接区域电镀材料厚度	1 – 2 µm[39.37 – 78.73 µin]
端子布局	交错
端子形状和构造	正方形
PCB 端子端接区域电镀材料	锡
端子基材	黄铜
端子接触部电镀材料	锡
端子类型	插针
端子额定电流（最大值）	2 A

端接特性

方形端接柱体和尾部尺寸	.5 mm[.02 in]
端接柱体和尾部长度	3 mm[.118 in]
PCB 端接方法	通孔 - 焊接

机械附件

接合对准类型	极化, 极化
接合固定	带有
面板安装特性	带有
PCB 安装固定类型	弯脚
连接器安装类型	板安装
接合对准	带有
PCB 安装对准	带有
PCB 安装固定	带有

壳体特性

外壳材料	尼龙 (G.F), 尼龙 (G.F)
中心线（间距）	1.5 mm[.059 in]

尺寸

连接器长度	23.5 mm[.925 in]
连接器高度	8.45 mm[.332 in]
连接器宽度	4.9 mm[.192 in]
PCB 厚度（建议）	1.6 mm[.063 in]

使用环境

工作温度范围	-30 – 105 °C[-22 – 221 °F]

操作/应用

装配工艺特点	拾放盖, 拾放盖
电路应用	Signal

行业标准

与机构/标准产品兼容	CSA, UL
与已批准的标准产品兼容	CSA LR7189, UL E28476
UL 阻燃性等级	UL 94V-0

包装特性

封装数量	600
封装方法	Box, Tray

产品合规性

如需合规文档，请访问 TE 官网产品页面。>

欧盟RoHS指令2011/65/EU	符合
欧盟ELV指令2000/53/EC	符合
中国电器电子产品有害物质限制使用管理办法（China RoHS 2，工业和信息化部携七部委2016年第32号令	没有超出阈值的受限材料
欧盟REACH法规(EC) No. 1907/2006	欧洲化学品管理局最新发布的SVHC候选清单: 2024年6月（241） SVHC候选清单的声明更新至: 2024年6月（241） 不含REACH SVHC
卤素含量	非低卤素 - 包含 Br 或 Cl > 900 ppm。
焊接工艺能力	波峰焊接可达到 265°C

产品合规免责声明

此信息基于对供应商的合理调查以及TE对供应商提供的信息的现有认知。此信息可能发生变化。经TE确认符合欧盟RoHS的产品编号，产品均质材料中铅、六价铬、汞、PBB、PBDE、 DEHP、BBP、DBP和DIBP 的最大浓度不超过 0.1%，镉的最大浓度不超过 0.01%或符合指令2011/65/EU(RoHS2)及其修订指令规定的豁免。根据2011/65/EU 指令要求电子电气产品需要进行 CE 标识。元器件产品通常无需进行CE 标识。经 TE 确认符合欧盟 ELV 指令的产品编号，产品均质材料中，铅、六价铬和汞的最大浓度不超过0.1%，镉的最大浓度不超过 0.01%（按重量计算），或符合指令 2000/53/EC (ELV) 附录中规定的豁免。 关于欧盟REACH法规，TE 目前提供的此产品编号的物品中高度关注物质（SVHC）的信息是基于欧洲化学品管理局（ECHA）最新发布的“物品中物质的要求指南”，链接如下：https://echa.europa.eu/guidance-documents/guidance-on-reach

配套部件

TE 产品编号 CAT-AM7053-C7671
Mini Common Termination Contacts

TE 产品编号 CAT-AM7053-H8172
Mini 通用端接 (CT) 连接器

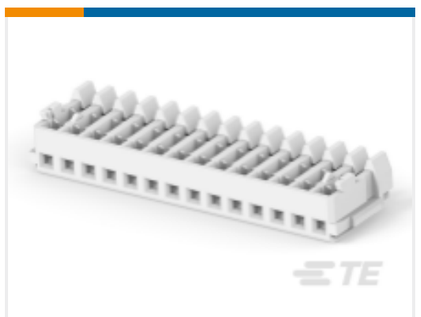

TE 产品编号 1-353293-4
MINI CT MT REC ASSY 14P GRAY

TE 产品编号 6-353293-4
MINI CT MT REC ASSY 14P BLUR

该系列中的其他产品 | AMP Mini CT

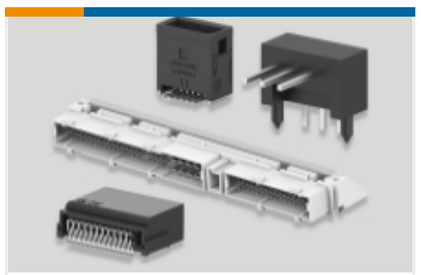

PCB 板端连接器及母端(332)

线到板连接器组件和护套(172)

连接器硬件(10)

连接器端子(4)

客户还购买了

TE 产品编号292206-5
MINI 通用板端连接器

TE 产品编号1-292227-4
1.5 MINI CT SGL H SMT W BOSS 1

TE 产品编号154719
250 HSG. PL MKI REC. BLACK

TE 产品编号353293-4
MINI CT MT REC ASSY 4P GRAY

TE 产品编号5-1614883-7
CPF 0805 560R 0.1% 25PPM 5K RL

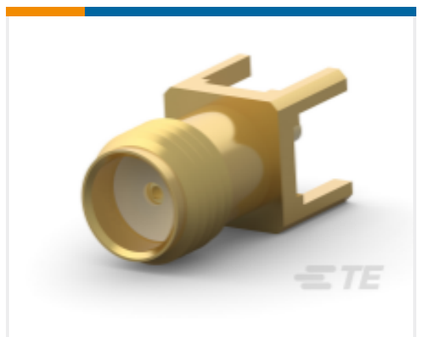

TE 产品编号5-1814832-2
SMA Str PCB Skt GZD

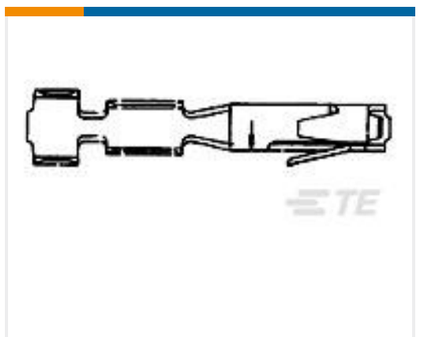

TE 产品编号166722-1
TANDEM SPR.REC.F

TE 产品编号9-1414778-5
RESOLVER V23401-D4010-C101

文档

产品图纸

MINI CT SGL DIP H 14P NAT

英文版本

CAD 文件

3D PDF

3D

下载查看

ENG_CVM_CVM_1-292206-4_E1.2d_dxf.zip

英文版本

下载查看

ENG_CVM_CVM_1-292206-4_E1.3d_igs.zip

英文版本

下载查看

ENG_CVM_CVM_1-292206-4_E1.3d_stp.zip

英文版本

下载CAD文件代表我接受和同意**使用条款**。

产品规格

应用规格

英文版本

机构认证

UL

英文版本