1-2109197-2

请勿在新设计中使用

TH/.025 连接器系统

TE 内部编号 1-2109197-2

TE 内部产品描述 025/060/250 HYB LIF 41P CAP LH

TH/.025 连接器系统，壳体

在 TE 官网查看>

所有 TH/.025 连接器系统，壳体 (178)

产品合规性

如需合规文档，请访问 TE 官网产品页面。>

欧盟RoHS指令2011/65/EU	符合
欧盟ELV指令2000/53/EC	符合
中国电器电子产品有害物质限制使用管理办法（China RoHS 2，工业和信息化部携七部委2016年第32号令	没有超出阈值的受限材料
欧盟REACH法规(EC) No. 1907/2006	欧洲化学品管理局最新发布的SVHC候选清单: 2024年6月（241） SVHC候选清单的声明更新至: 2024年6月（241） 不含REACH SVHC
卤素含量	低卤素 - 每种匀质材料的 Br、Cl、F、I < 900 ppm。也不含 BFR/CFR/PVC
焊接工艺能力	不适合采用焊接工艺

产品合规免责声明

此信息基于对供应商的合理调查以及TE对供应商提供的信息的现有认知。此信息可能发生变化。经TE确认符合欧盟RoHS的产品编号，产品均质材料中铅、六价铬、汞、PBB、PBDE、 DEHP、BBP、DBP和DIBP 的最大浓度不超过 0.1%，镉的最大浓度不超过 0.01%或符合指令2011/65/EU(RoHS2)及其修订指令规定的豁免。根据2011/65/EU 指令要求电子电气产品需要进行 CE 标识。元器件产品通常无需进行CE 标识。经 TE 确认符合欧盟 ELV 指令的产品编号，产品均质材料中，铅、六价铬和汞的最大浓度不超过0.1%，镉的最大浓度不超过 0.01%（按重量计算），或符合指令 2000/53/EC (ELV) 附录中规定的豁免。 关于欧盟REACH法规，TE 目前提供的此产品编号的物品中高度关注物质（SVHC）的信息是基于欧洲化学品管理局（ECHA）最新发布的“物品中物质的要求指南”，链接如下：https://echa.europa.eu/guidance-documents/guidance-on-reach

配套部件

TE 产品编号 CAT-T4827-T273
定时器，母端和公端

TE 产品编号 CAT-M9194-T273
MULTILOCK，母端和公端

TE 产品编号 2109193-1
025/060/250 HYB LIF 41P PLUG A

该系列中的其他产品 | TH/.025 连接器系统

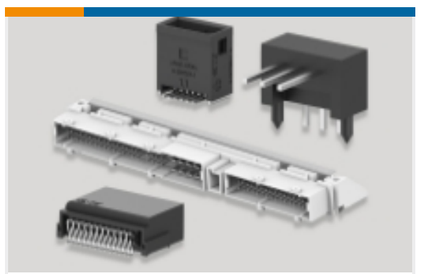

PCB 板端连接器及母端(7)

其他汽车连接器附件(1)

插入和拔出工具(4)

汽车端子(8)

汽车连接器护套(63)

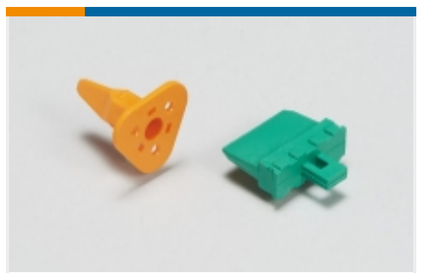

汽车连接器锁和位置保证(1)

客户还购买了

TE 产品编号1743765-1
040 MLC MK-I REC CONT

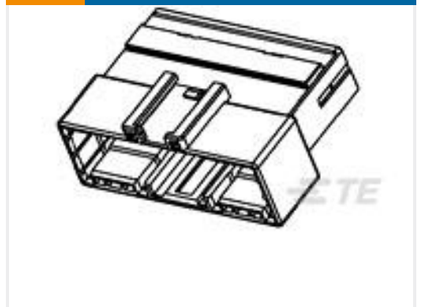

TE 产品编号936213-4
090III 18P CAP ASSY BROWN

TE 产品编号936660-2
COVER HSG FOR 040 SLD 10P CAP

TE 产品编号1418939-1
High Pin Count Header

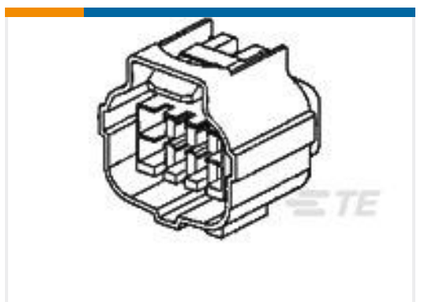

TE 产品编号368536-1
E-S MK-2(+) 12P PLUG ASS'Y

TE 产品编号2109265-2
WIRE COVER FOR OPU 5P PLUG ASSY

TE 产品编号2109318-2
WIRE COVER FRT FOR HYB 8P PLUG ASM

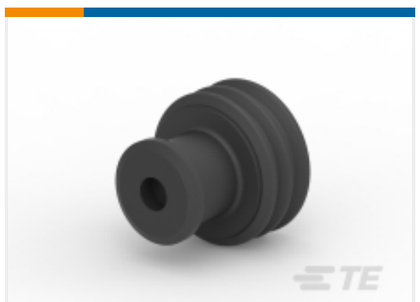

TE 产品编号936945-1
WIRE SEAL FOR ABS 25P(2.4-3.2)

文档

产品图纸

025/060/250 HYB LIF 41P CAP LH

英文版本

CAD 文件

3D PDF

3D

下载查看

ENG_CVM_CVM_1-2109197-2_A.2d_dxf.zip

英文版本

下载查看

ENG_CVM_CVM_1-2109197-2_A.3d_igs.zip

英文版本

下载查看

ENG_CVM_CVM_1-2109197-2_A.3d_stp.zip

英文版本

下载CAD文件代表我接受和同意**使用条款**。