097305-000 ✔ 有效

RAYCHEM

TE 内部编号 097305-000

Spade Tongue Terminal, 16 – 14 AWG, #8 Stud Size, 4.3 mm [.169 in] Stud Diameter, Closed Barrel, Straight, Tin, Partially Insulated

在 TE 官网查看>

端子和接头 > 叉形端子

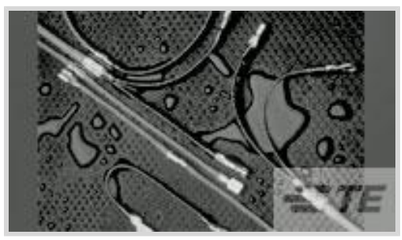

叉形端子类型: **叉形舌片端子**

线径: 1.5 – 2.5 mm²

螺钉尺寸: #8

螺钉直径: 4.3 mm [.169 in]

产品特性

产品类型特性

螺钉尺寸	#8
可密封	是
电线绝缘支持固定类型	绝缘支撑

结构特性

孔数	1

主体特性

绝缘套管颜色	蓝色
产品重量	1 g[.03527 oz]

接触件特性

叉形端子类型	叉形舌片端子
压线筒类型	Closed
端子方向	直式
端子电镀材料	锡
端子底板材料	铜

尺寸

线径	1.5 – 2.5 mm²
螺钉直径	4.3 mm[.169 in]
舌厚	.8 mm[.031 in]
产品长度	35 mm[1.378 in]

兼容的绝缘直径范围	2 mm[.08 in]

使用环境

绝缘选项	部分绝缘
工作温度范围	-55 – 125 °C[-67 – 257 °F]

行业标准

符合政府资质的端子	否

包装特性

封装数量	1000
封装方法	Box

产品合规性

如需合规文档，请访问 TE 官网产品页面。>

欧盟RoHS指令2011/65/EU	符合
欧盟ELV指令2000/53/EC	符合
中国电器电子产品有害物质限制使用管理办法（China RoHS 2，工业和信息化部携七部委2016年第32号令	没有超出阈值的受限材料
欧盟REACH法规(EC) No. 1907/2006	欧洲化学品管理局最新发布的SVHC候选清单: 2024年6月（241） SVHC候选清单的声明更新至: 2024年6月（241） 不含REACH SVHC
卤素含量	低卤素 - 每种匀质材料的 Br、Cl、F、I < 900 ppm。也不含 BFR/CFR/PVC
焊接工艺能力	不适合采用焊接工艺

产品合规免责声明

此信息基于对供应商的合理调查以及TE对供应商提供的信息的现有认知。此信息可能发生变化。经TE确认符合欧盟RoHS的产品编号，产品均质材料中铅、六价铬、汞、PBB、PBDE、 DEHP、BBP、DBP和DIBP 的最大浓度不超过 0.1%，镉的最大浓度不超过 0.01%或符合指令2011/65/EU(RoHS2)及其修订指令规定的豁免。根据2011/65/EU 指令要求电子电气产品需要进行 CE 标识。元器件产品通常无需进行CE 标识。经 TE 确认符合欧盟 ELV 指令的产品编号，产品均质材料中，铅、六价铬和汞的最大浓度不超过0.1%，镉的最大浓度不超过 0.01%（按重量计算），或符合指令 2000/53/EC (ELV) 附录中规定的豁免。 关于欧盟REACH法规，TE 目前提供的此产品编号的物品中高度关注物质（SVHC）的信息是基于欧洲化学品管理局（ECHA）最新发布的“物品中物质的要求指南”，链接如下：https://echa.europa.eu/guidance-documents/guidance-on-reach

配套部件

TE 产品编号 EG8162-000
HL1920E-230V-EURO

客户还购买了

TE 产品编号YDTS24F15-35SNV001
RECP ASSY

TE 产品编号52266-4
TERMINAL R PG 4 3/8

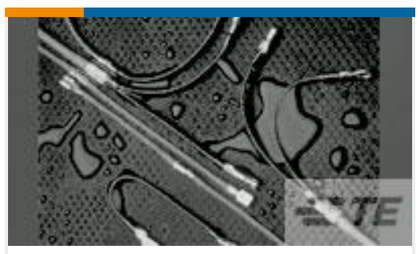

TE 产品编号201451-000
B-106-1993

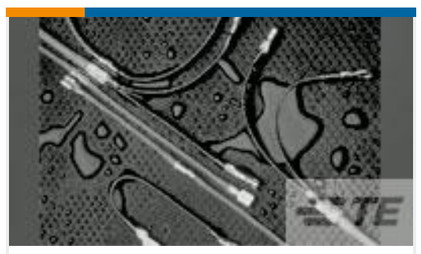

TE 产品编号857409-000
B-106-1992

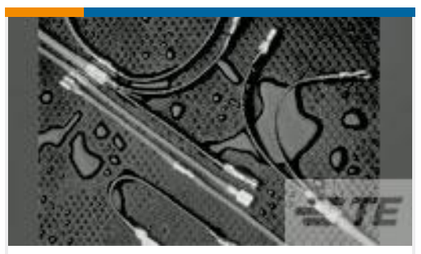

TE 产品编号697233-000
B-106-1503

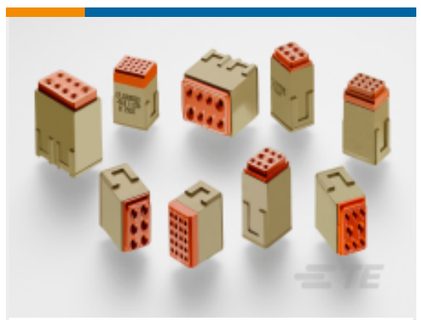

TE 产品编号CTJ122E10A-513
MODULE ASSY

TE 产品编号4-2407269-2
CAP, CPC, SIZE 17 RECP, BLACK

TE 产品编号DT04-3P-KIT
DT04-3P AND WEG ONLY

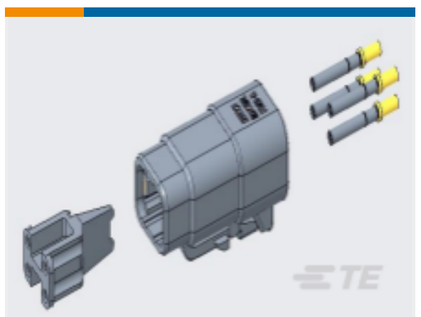

TE 产品编号DTM06-4S-COMPLETE
DTM06-4S W/ WEDGELOCK AND TERMINALS

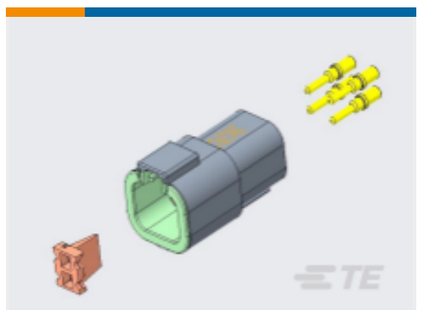

TE 产品编号DTP04-4P-COMPLETE
DTP04-4P WEG CON

文档

产品图纸

B-106-2402

英文版本

数据表/目录页

1654025_Sec8_B-106

英文版本

产品规格

Installation Procedure for Duraseal Splices and Terminals

英文版本