NUMMER	VERWENDET FÜR	WAR NR.
929728	828952	87-9435-6

ÄNDERUNGEN DIE DEM TECHNISCHEN FORTSCHRITT DIENEN, BEHALTEN WIR UNS VOR

VERTRAULICH
UNVERÖFFENTLICHTE ZEICHNUNG. ALLE RECHTE VORBEHALTEN. VERVIELFÄLTIGUNG UND WEITERGABE NUR MIT GENEHMIGUNG DURCH AMP DEUTSCHLAND GMBH

CAD-ORIGINAL
ZEICHNUNG NICHT ÄNDERN

ZEICHNUNG GESCHÜTZT DURCH
© COPYRIGHT 1988
AMP DEUTSCHLAND GMBH
ALLE RECHTE VORBEHALTEN

REV.	ÄNDERUNG	DATUM	NAME
1	Überarbeitet	7.11.88	R.KOWOLLIK
2	Überarbeitet	1.8.89	R.KOWOLLIK
3	Überarbeitet	28.9.89	R.KOWOLLIK
4	Zeichnung überarbeitet	10.9.91	H. Sturm

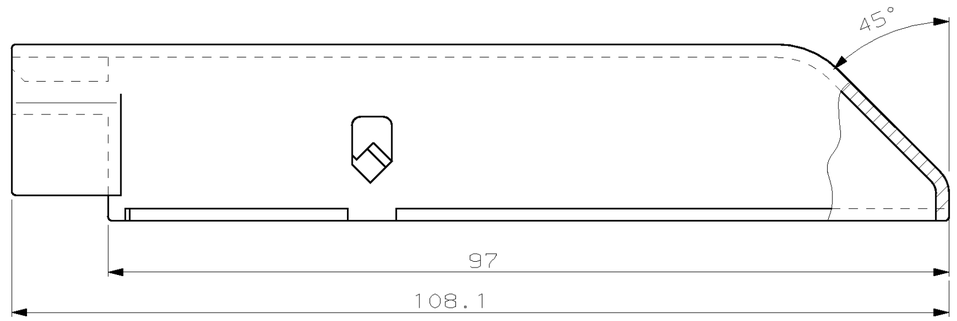

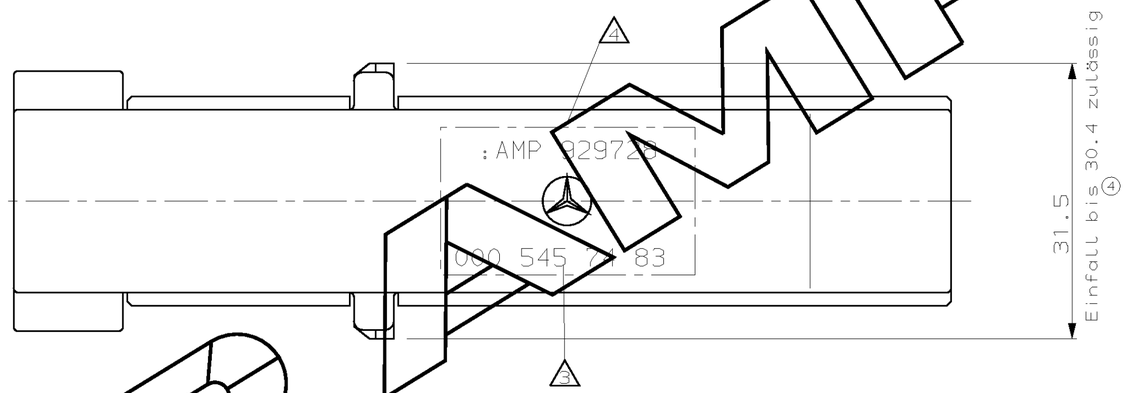

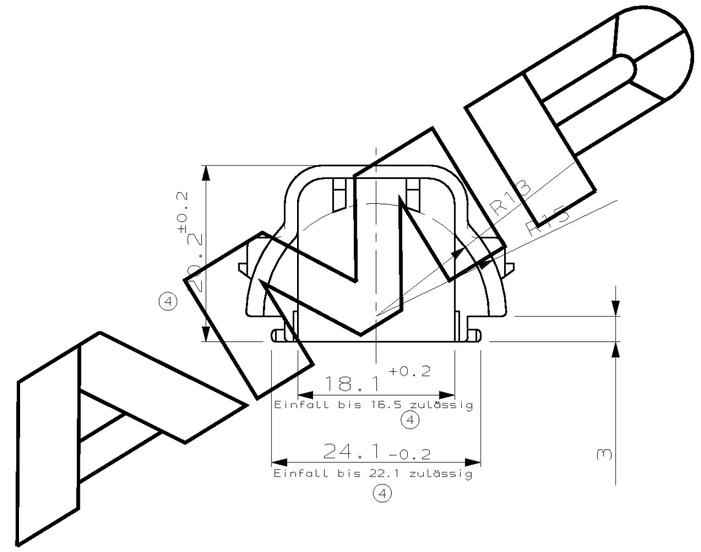

BEMERKUNGEN :

1 Kappe passend für 54 pol Gehäuse für JUNIOR-POWER-TIMER Kontakte
AMP-Nr. 828952
MB-Nr. 000 545 04 26

2 Lieferant: Fa. AMP-Deutschland GmbH

3 Kennzeichnung L3 erhaben N 33015, jedoch Schrifthöhe 2 für MB-Nr. 000 545 74 83

4 AMP-Zeichen und AMP-Nummer 929728

Lieferung nur nach Zeichnung und erprobtem freigegebenem Muster. Keinerlei Änderung ohne vorherige schriftliche Zustimmung der MERCEDES-BENZ Aktiengesellschaft.

Film	Änd.	Auftrags-Nr.	Kb.-Abt.	bearb.	gepr.	Norm

MERCEDES-BENZ-Benennung

MERCEDES-BENZ-Sach-Nr.
000 545 74 83

ZEICHNUNG FÜR MERCEDES-BENZ

MB-NR.	BESTELL-NR.	POS.	STÜCK	BENENNUNG EINZELTEIL	WERKSTOFF	OBERFLÄCHE / FARBE
000 545 74 83	929728-1	1	1	Kappe	Thermoplast. Polyester PBTP	schwarz

GEZ. R.KOWOLLIK 23.6.88
GEPR. –
FARBE –

ZEICHNUNG GÜLTIG AB .....

AMP DEUTSCHLAND G.m.b.H.
Langen b.Ffm., West Germany

BENENNUNG
Kappe für 54pol. JUNIOR-POWER-TIMER Gehäuse

K

NICHT TOLERIERTE MASSE ± 0.2 ± 2°
FORMAT A2
ZEICHNUNGS-NR. 929728
MASSTAB 2:1
BLATT 1 VON 1
REV. 4