A2

N° C144170

SPECIFICATION PARTICULIERE AMP 108.15063

SPECIFICATION DE CONDITIONNEMENT AMP 107.15112

CE PLAN, PROPRIETE D'AMP DE FRANCE, DONNE DES INFORMATIONS CONFIDENTIELLES. IL EST TRANSMIS DANS LE SEUL BUT DE DONNER A PSA LA POSSIBILITE DE VERIFIER QUE LES PIECES AINSI REPRESENTEES SONT ACCOUPLABLES ET INTERCHANGEABLES AVEC DES PIECES D'AUTRES FOURNISSEURS. CE PLAN NE DOIT PAS ETRE COPIE OU FOURNI A D'AUTRES PERSONNES SANS UN ACCORD ECRIT D'AMP DE FRANCE.

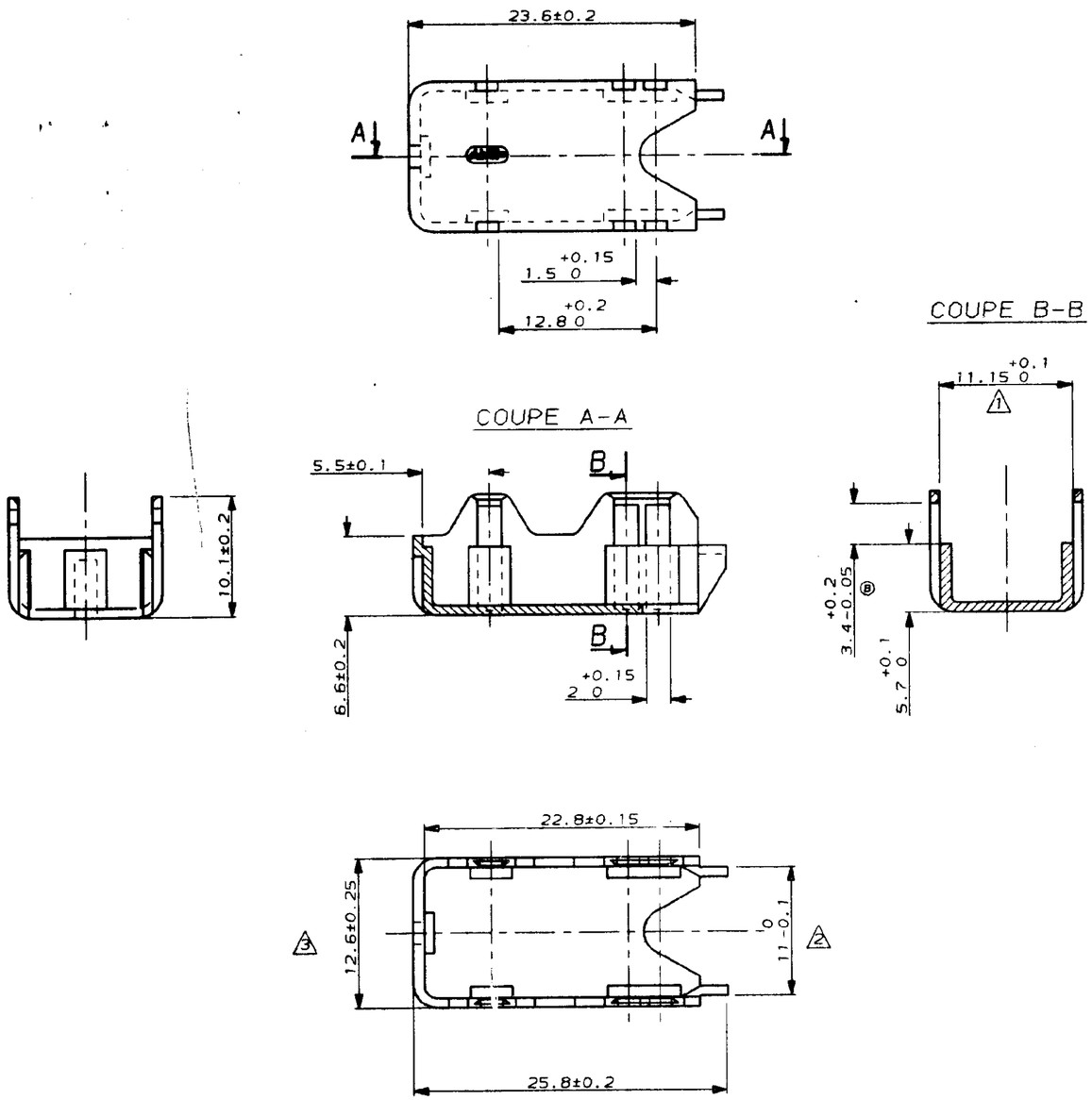

1 Pincement a 10.4 mini tolere

2 Pincement a 10.5 mini tolere

3 Mesure prise au fond du couvercle

PROJET

TT	- -	- -	-		
	- -	- -	-		
	- -	- -	-		
	- -	- -	-		
	- -	- -	-		
	- -	- -	-		
	- -	- -	-		
	- -	- -	-		
N	PA6.6 20% FV NOIR	COUVERCLE 8 POS. CONNECTECTEUR AUTO RADIO			
DECOUPAGE PSA / MASSE ESTIMEE / APPROBATION	(1) MATIERE (2) TRAITEMENT (3) REVETEMENT	DESIGNATION	NUMERO PIECE	plan# piece INDICE	

REV	MODIFICATIONS	DES	DATE
C	REVISE	JL	11-90

NUMERO	DESCRIPTION	OBSERVATION	REP.

©19-- BY AMP INCORPORATED ALL RIGHTS RESERVED. AMP PRODUCTS COVERED BY PATENTS AND/OR PATENTS PENDING

DESSIN CLIENT UNIQUEMENT POUR REFERENCES

DESSINE LE 06/11/90 PAR J.LALANGE

VERIFIE LE - PAR -

PLAN FAIT EN CAO ne pas modifier le calque

MATIERE -

FINITION -

DIMENS. FIL - ISOLANT -

TOLERANCES SAUF INDICATION ± 0,2 ± 2° ECHELLE 3:1

AMP AMP DE FRANCE 95301 PONTOISE

CLASSE

TYPE SUPPL. "A"

LOC F C N° C144170 REV C

COUVERCLE 8 POS.

1/1

PLAN CLIENT

DIST -

AMP 1254/03-83