NUMBER C-1123863

三角法 (3rd ANGLE PROJECTION)

METRIC

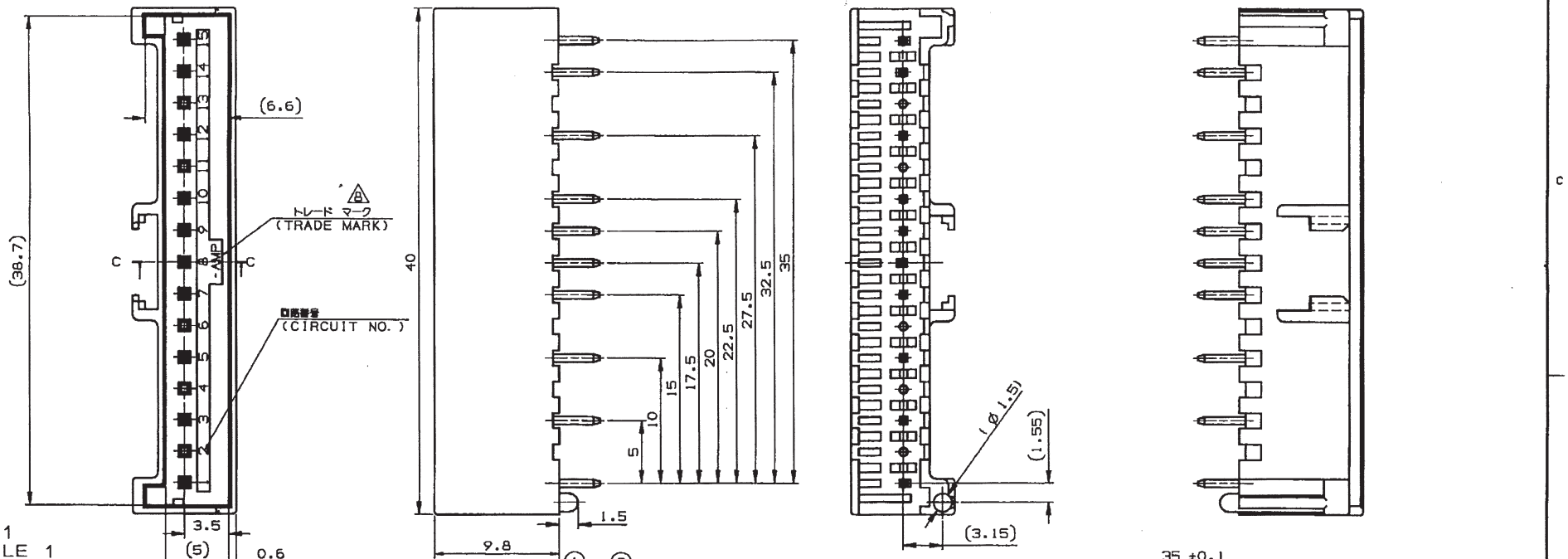
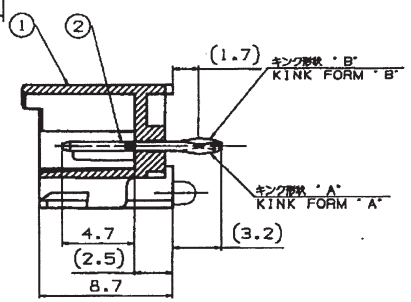
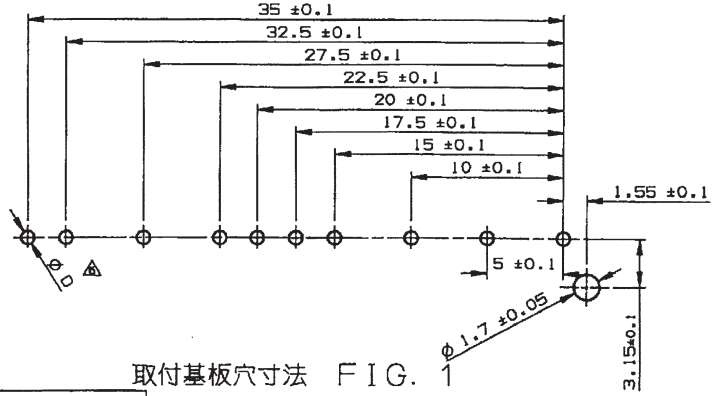


表1
TABLE 1

部品番号 PARTS NO.	名称 PARTS NAME	材質、表面処理 MATERIAL & FINISH
①	ヘッダーハウジング HEADER HOUSING	66ナイロンガラス強化(UL94V-0) 66 NYLON GLASS FILLED CTI : 250~399
②	ポスト コンタクト POST CONTACT	錫めっき済銅合金 PRE TIN COPPER ALLOY



断面 "C" – "C"
(SECT.)



取付基板穴寸法 FIG. 1

1. 製品規格：108-5459
2. 適用基板厚 ： 1.6t
3. 嵌合相手製品型番
   プラグハウジング： 353557
   リセコンタクト ： 917683
   917684
4. キンク位置は表2参照
5. 適用基板穴寸法 ：FIG. 1 参照
6. 適用基板穴径
   パンチ加工穴：0.9 $^{+0.1}_{0}$
   ドリル加工穴：1.1±0.05
7. 取扱説明書：411-5771
8. 表3を参照のこと
9. 有効回路NO. 1. 3. 5. 7. 8. 9. 10. 12. 14. 15

表3 (TABLE 3)

トレードマーク TRADE MARK	生産場所 MANUFACTURING PLACE
-AMP 又は OR - AMP	日本 JAPAN
-+AMP 又は OR -+ AMP	中国 CHAINA(PRC)
±AMP 又は OR ± AMP	韓国 KOREA

1. PRODUCT SPEC. ; 108-5459
2. APPLICABLE P.C.B THK. ; 1.6t
3. MATING CONN. P/N
   PLUG HOUSING ; 353557
   REC. CONTACT ; 917683,917684
4. KINKIING POSITION (SEE TABLE2)
5. APPLICABLE P.C.B LAYOUT SEE FIG.1
6. APPLICABLE P.C.B HOLE DIA.
   PUNCHED HOLE;0.9 $^{+0.1}_{0}$
   DRILLED HOLE;1.1±0.05
7. INSTRUCTION SHEET;411-5771
8. SEE TABLE3
9. AVAILABLE CIRCUIT NO.1,3,5,7,8,9,10,12, 14,15

表2
TABLE 2

回路番号 CIRCUIT NO.															OBSOLETE			
	1	2	3	4	5	6	7	8	9	10	11	12	13	14	15	WITH 有り	WITH 有り	NATURAL 自然色	10	~~1123863-1~~
キンク形状 TYPE OF KINK FORM	A	-	-	-	-	-	-	B	-	-	-	-	-	B	A	BOSS ボス	KINK FORM キンク加工	COLLOR 色 調	Pos. 極数	PART NO. 型番

LTR	変更 (REVISION RECORD)	DR	CHK	DATE
A1	REVISED PER ECR-18-011705	MM	DZ	MAR19
A	変 更(REVISED) FJD0-0094-03	N.Y	M.S	16APR 03
O	作 成(RELEASED) FJ00-0950-98	Y.N		5.JUN.'98

tyco Electronics — Tyco Electronics AMP K.K. Kawasaki, Japan

適合電線断面積 (WIRE RANGE)	--- mm²(AWG -)
被覆外径 (INSULATION DIA.)	--- mmφ
材料 (MATERIAL)	SEE TABLE 1 表1参照
仕上 (FINISH)	SEE TABLE 1 表1参照
DR.	5 JUN.'98 Y.NOGUCHI
DE.	5 JUN.'98 Y.NOGUCHI
CHK.	5 JUN.'98 Y.KASHIWA
APP.	5 JUN.'98 Y.KASHIWA

名称(NAME)
2.5mm シグナルダブルロック 10極 ポストヘッダーアッセンブリー(Vタイプ)
2.5mm SIGNAL DBL-LOCK 10P POST HEADER ASSY

一般公差 (GENERAL TOLERANCE)
10 以下 : ±0.2
10を超え 30以下 : ±0.25
30を超え 100以下 : ±0.3
角 度 : ±3°

A3	LOC J	番号(No.) C-1123863
R度(SCALE) 3-1	REV. A1	SHEET 1 OF 1

(CUSTOMER DRAWING) 参考図面

PRINT DIST

単位：特に指定なき限りミリメートル DIMENSIONS IN MM. DO NOT SCALE PRINT

AMP-J010-2C
REV.3/'93